GAMME PORTABLE

50HZ
2KW - 20KW

MK-PW-PR-DO-FR-221

KOHLER®

WE GIVE THE WORLD POWER

Fondée en 1873 par l'immigrant autrichien John Michael Kohler, Kohler Co. est l'une des sociétés privées les plus anciennes et les plus prospères d'Amérique. Son siège social est situé à Kohler, dans le Wisconsin, aux États-Unis. Kohler emploie plus de 35 000 personnes sur 50 sites de production dans le monde.

Depuis le premier jour, Kohler a établi la norme en matière de conception et de technologie et s'est forgé une réputation de produits haut de gamme dans le monde entier.

Aujourd'hui, nous sommes l'un des plus grands fabricants de générateurs d'électricité au monde, avec des usines de fabrication sur quatre continents et de vastes réseaux mondiaux de vente, de service et de distribution. Où que vous soyez, vous pouvez toujours compter sur Kohler pour des moteurs fiables et intelligents, des générateurs électriques et des UPS.

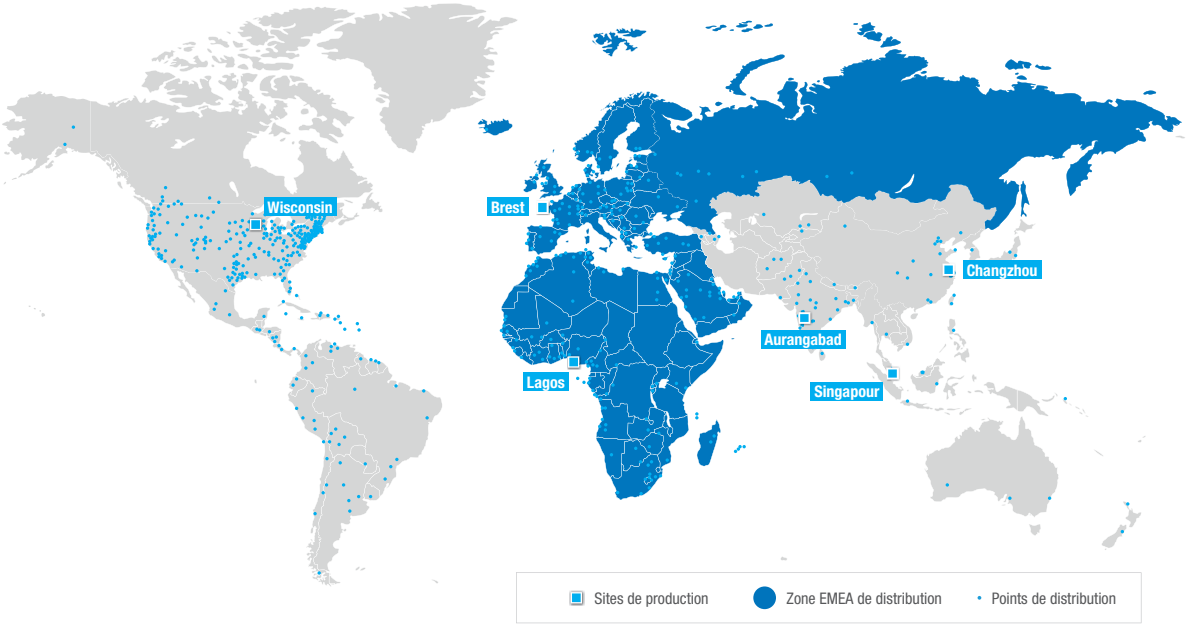

DES SOLUTIONS
POUR TOUS LES SECTEURS

Au travers de nos gammes de groupes électrogènes, allant de 2 à 4500 kVA, nous proposons des solutions d'énergie pour différentes applications (production continue et de secours) et pour tous types de secteurs : datacenters, santé, traitement de l'eau, télécommunications, construction, producteur d'énergies, industrie, transports, commerce de détail et distribution, etc.

NOTRE PROCESSUS ÉPROUVÉ :
UNE INTÉGRITÉ TOTALE À CHAQUE ÉTAPE

Du contact initial à la planification, en passant par l'exécution du projet et la maintenance, Kohler vous offre une assistance complète de bout en bout.

Notre équipe de projet dédiée évalue la portée, les exigences et les défis de votre projet, et vous apporte un soutien total et une transparence à chaque étape du projet. En travaillant en étroite collaboration avec vous, nous veillons à ce que votre projet soit équipé de systèmes d'alimentation fiables, conçus sur mesure et adaptés à vos spécifications et à votre budget.

SERVICE ET ASSISTANCE :
L'AIDE DONT VOUS AVEZ BESOIN.
À TOUT MOMENT ET PARTOUT

Avec de nombreux centres de service direct et plus de 800 distributeurs dans le monde, les clients de Kohler ont l'assurance d'un service d'urgence 24 h/24 et 7 jours/7 et d'un support après-vente réactif. Certifiés et régulièrement formés, nos techniciens basés en usine sont toujours prêts à offrir un dépannage, des conseils, un service et une assistance après installation.

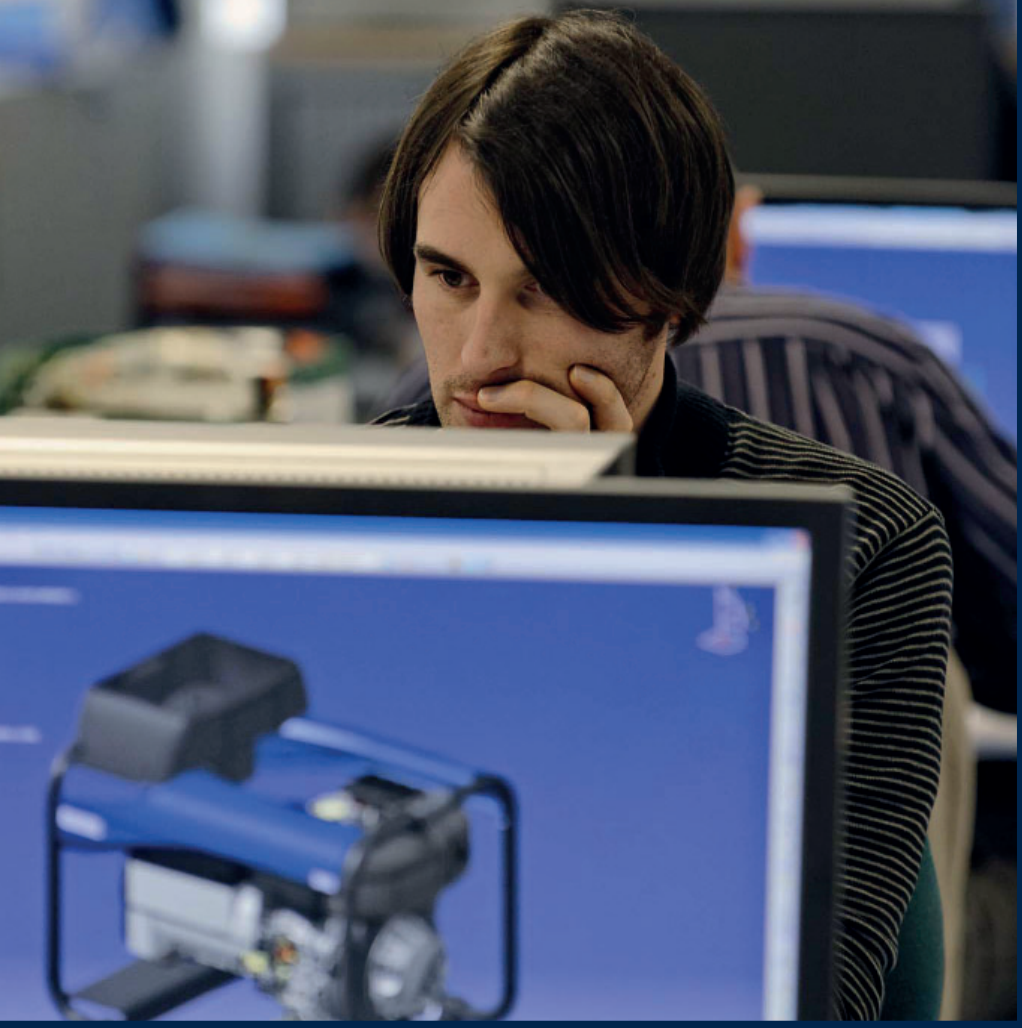

L'EXPERTISE KOHLER
AU SERVICE DE LA GAMME PORTABLE

KOHLER s'inscrit dans une démarche de recherche et développement afin d'anticiper les besoins et de vous garantir les solutions énergétiques les plus innovantes et performantes du marché.

DES BUREAUX D'ÉTUDES AU FAIT DES DERNIÈRES ÉVOLUTIONS TECHNIQUES

▬ La cellule Recherche & Développement est composée de 140 spécialistes en mécanique, en électricité et en électronique. Des équipes capables d'anticiper les besoins du marché et formées en permanence aux nouveaux outils de modélisation 3D, de calculs de structures et de contraintes, de simulations thermodynamiques, acoustiques et électriques. Pour vous, c'est la garantie de bénéficier des solutions énergétiques les plus innovantes et les plus performantes du marché.

DES USINES MODERNES ET CERTIFIÉES

LLOYD'S REGISTER · LRQA
ISO 9001 · ISO 14001

▬ Tous nos groupes électrogènes sont développés en France.

▬ Sur plus de 38 000 m², nous disposons de moyens opérationnels performants, avec des usines certifiées ISO 9001 et 14001.

UN LABORATOIRE DE POINTE

▬ Le laboratoire dispose d'infrastructures spécifiques et des outils les plus performants sur plus de 2 000m²: un espace de montage prototype avec un pont de 20 tonnes, 3 bans d'essais avec salles de contrôle, une aire sonore de 1 000m².

▬ Il est en mesure de réaliser 5 grandes catégories d'essais suivant des procédures ISO9001:

Les bilans thermiques
La mesure de niveau sonore
Les vérifications électriques
Les contrôles spécifiques
Le contrôle de production

▬ Le laboratoire est accrédité ISO17025 depuis 2009 sur des activités d'essais suivant la portée d'accréditation 1-2171 disponible sur le site www.cofrac.fr.

GAMME PORTABLE POWER
KOHLER LA RÉPONSE AUX EXIGENCES TERRAINS

CE

Le marquage CE inscrit sur la plaque baptème du groupe implique le respect des dernières normes et réglementations : Sécurité électrique, ROHS, iSO 8528-8 : 2016, 2000/14/CE, REACH...

STAGE V (2016/1628 EU)

Cette réglementation des émissions polluantes en Europe concerne tous les engins motorisés mobiles non routiers utilisés en Europe ; c'est-à-dire tous les matériels équipés d'un moteur thermique (essence, diesel, gaz), sauf les véhicules, qui peuvent être déplacés pour leur utilisation, que ce soit pour un usage professionnel ou personnel.

Les groupes contenant l'appellation C5 sont conformes à cette réglementation.

ISO 8528-8 : 2016

La norme ISO 8528-8 : 2016 réglemente les groupes électrogènes de faible puissance (inférieurs à 10kW).

Dans la nouvelle révision, la puissance MAX, jusque là sans définition, y est décrite : Puissance qu'un groupe doit tenir au minimum 5 minutes à chaud en respectant les limites de tension et fréquence.

La puissance continue (COP) est la puissance que le groupe peut tenir indéfiniment et ne doit pas être inférieure à 75 % de la Puissance Max.

2000/14/CE

Il s'agit de la directive européenne sur la puissance acoustique des machines d'extérieur.
Les différentes limites de niveaux sonores des groupes électrogènes :

- 0 à 2 kW = 95 dB(A)
- 2,1 à 3,1kW = 96 dB(A)
- Au dessus de 3,1kW = 97 dB(A)

Un groupe peut dépasser ces niveaux sonores mais une atténuation doit être mise en œuvre par l'utilisateur pour respecter les limites.

ROHS

La directive RoHS2 vise à limiter l'utilisation de certaines substances dangereuses dans les équipements électriques ou électroniques mis sur le marché de l'Union Européenne.

La directive identifie 10 substances soumises à restriction et établit des limites pour ces substances telles que Plomb (0.1 %) ; Mercure (0.1 %) ; Cadmium (0.01 %) ; Chrome hexavalent (0.1 %), etc…

Depuis 23/07/2019, le respect de la directive RoHS 2 est obligatoire.

REACH

Tous les produits, accessoires et options de la gamme Portable Power KOHLER respectent scrupuleusement la réglementation européenne Reach qui impose aux fabricants et importateurs de veiller à fabriquer, à mettre sur le marché, à importer ou à utiliser des substances qui n'ont pas d'effets nocifs pour la santé humaine et l'environnement. Ses dispositions reposent sur le principe de précaution.

LA GARANTIE

Pour votre sécurité, les groupes électrogènes, les groupes de soudage (équipés de moteur KOHLER et HONDA (hors groupes électrogènes XP-ALIZE) et les motopompes (équipées de moteur KOHLER) bénéficient de 3 ans de garantie.

Pièces détachées : un stock de 45 000 références vous garantit la disponibilité sur tous les appareils jusqu'à 10 ans.

RESPECT DES NORMES LOCALES

En plus des conformités aux exigences mondiales et européennes, les produits sont adaptés avec des fonctionnalités et options pour répondre aux attentes particulières des pays (France, Allemagne, Russie, Emirats Arabes Unis, Maroc, etc).

Une présentation exhaustive de la gamme Portable

LE NOUVEAU SITE **DÉDIÉ À LA GAMME PORTABLE**

portable.kohler-sdmo.com

Groupes électrogènes, groupes de soudage, motopompes, accessoires, documentations techniques et plus encore ....
Retrouvez l'ensemble de la gamme Portable réunie au sein d'un même espace.

DES CONSEILS PRATIQUES

Parce qu'il n'est pas toujours aisé de choisir le matériel le plus adapté à ses besoins, le site portable.kohler-sdmo.com regroupe une multitude de conseils pratiques pour le choix, la prise en main, l'entretien et la maintenance de vos matériels.

UN ACCÈS FACILITÉ À NOTRE CLUB PARTENAIRE

Besoin d'un conseil, d'un service ou d'une maintenance ?
Découvrez l'ensemble de nos partenaires avec notre carte interactive afin de bénéficier de l'expertise et des nouveautés KOHLER au plus près de chez vous.

Avec plus de 2000 points de vente à travers le monde, dont 500 en France, le **club partenaire KOHLER** rassemble une sélection de partenaires de confiance partout en Europe et dans le reste du monde.

CLUB PARTENAIRE
DÉCOUVREZ LES SERVICES PROPOSÉS PAR NOTRE RÉSEAU DE DISTRIBUTION

Où que vous soyez, bénéficiez de l'expertise et des nouveautés KOHLER au plus près de chez vous.

LA FORMATION

Nos revendeurs vous forment à l'utilisation, à la maintenance et à la mise en service de la gamme Portable Power.

LES PROMOTIONS

Bénéficiez d'opérations commerciales dédiées et régulières dans nos différents points de vente.

LES NOUVEAUTÉS

Notre réseau de distribution vous informe en avant-première des sorties et innovations produits.

Generator Smart Care

BOITIER CONNECTÉ

Vous souhaitez anticiper la maintenance de vos groupes électrogènes ? KOHLER a développé un dispositif technologique inédit pour vous accompagner dans l'entretien quotidien de vos matériels.

LE GENERATOR SMART CARE

LE GENERATOR SMART CARE

est un boitier Bluetooth qui s'adapte sur tous les groupes électrogènes portables de la marque.

Le GENERATOR SMART CARE communique via l'application qui permet d'accéder à :

- L'inventaire des groupes électrogènes
- L'échéance des entretiens
- L'aide à la maintenance
- La carte des revendeurs partenaires

Boitier simple à installer / application gratuite / fonctionnement Bluetooth.

UNE APPLICATION **POUR SIMPLIFIER L'ENTRETIEN DES GROUPES ÉLECTROGÈNES**

UNE RÉPONSE AUX BESOINS DE MAINTENANCE :

- Accès au plan d'entretien par notifications (Périodicité, Actions à réaliser : huile, filtres…, Pas à pas)
- Historique d'entretien
- Compteur horaire
- Aides aux diagnostics (+ notice technique + vidéo)
- Géolocalisation des distributeurs de proximité disposant des composants

LE SAVIEZ-VOUS ?

UN PROFESSIONNEL SUR DEUX SOUHAITE RECEVOIR UN RAPPEL D'ENTRETIEN ET DE L'AIDE AUX INTERVENTIONS ACCESSIBLES.

(Selon une étude KOHLER menée en 2017 auprès de 70 artisans et nos 500 partenaires.)

EN SAVOIR PLUS :

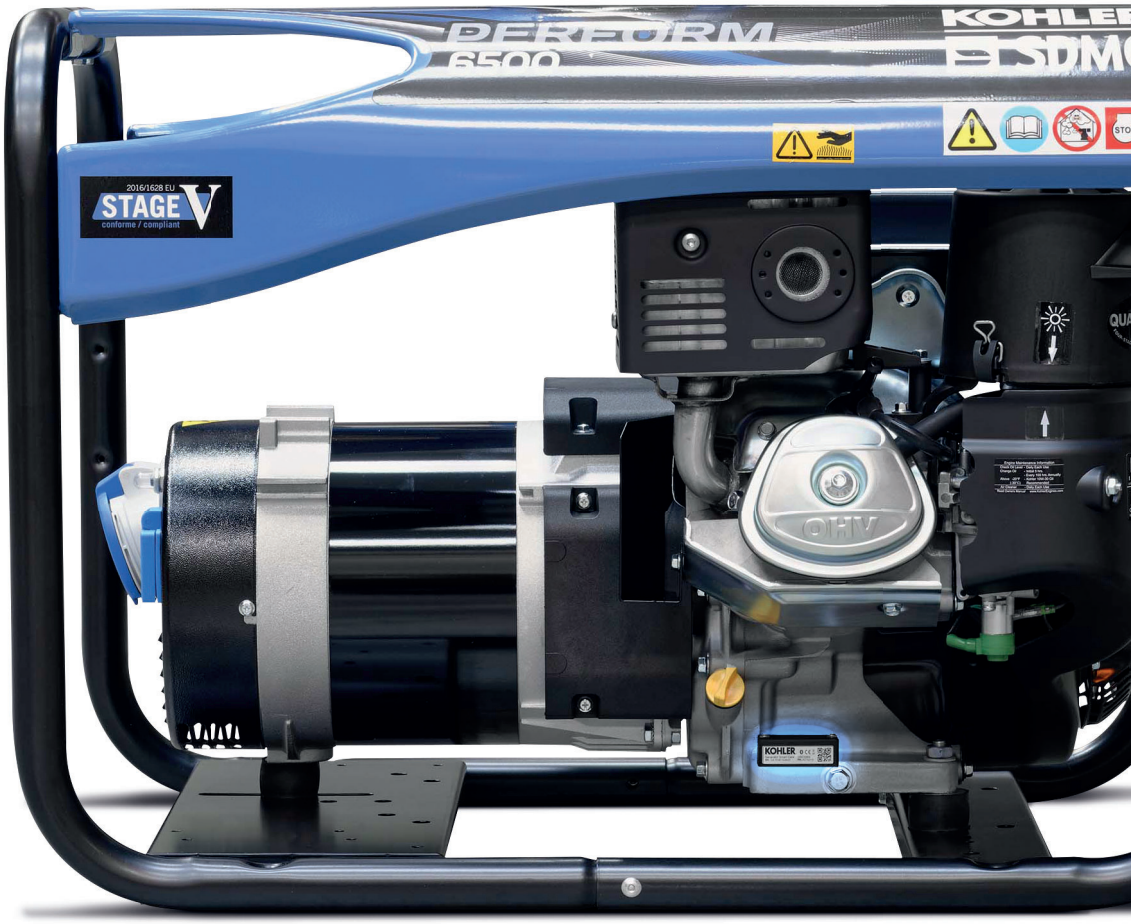

BIEN CHOISIR VOTRE GROUPE ÉLECTROGÈNE
2 CRITÈRES À PRENDRE EN COMPTE

1 LA DURÉE ET FRÉQUENCE D'UTILISATION

La durée et fréquence d'utilisation sont les 2 critères majeurs que vous devez prendre en compte pour choisir le ou les groupes électrogènes les mieux adaptés à vos chantiers.

6h.	PERFORM XL TECHNIC	DIESEL DIESEL SILENCE	DIESEL SILENCE
	700 h à 900 h / an	1 000 h à 1 500 h / an	Plus de 2 000 h / an
3h. 6h.	INTENS PERFORM PERFORM XL	PERFORM XL TECHNIC	DIESEL DIESEL SILENCE
	400 h à 600 h / an	700 h à 900 h / an	1 000 à 1 500 h / an
3h.	INTENS PERFORM	INTENS PERFORM PERFORM XL	PERFORM XL TECHNIC
	150h h à 300 h / an	400 h à 600 h / an	700 h à 900 h / an
	1j. 2j. semaine	3j. 4j. semaine	7j. 7j. semaine

2 QUELLE PUISSANCE DE GROUPE ÉLECTROGÈNE CHOISIR ?

Ce choix est conditionné par le type d'appareil que vous souhaitez alimenter et sa puissance.

Suivant leur type, il faut multiplier leur puissance nominale par un coefficient pour connaître la puissance minimale requise (PMR) du groupe électrogène.

CALCULEZ VOTRE BESOIN EN PMR

EXEMPLE : Vous souhaitez alimenter une meuleuse de 1400 W.

Vous avez besoin d'un groupe électrogène de 3000 W.

LE CALCUL EST LE SUIVANT :

PMR x coefficient PMR (1.5 et 2)
Soit : 1400 W x 1.5 = 2100 W
1400 W x 2 = 2800 W

Piqueur
Hex. 30 mm - 25.5 joules EPTA - 1340 W

Réf. : H65SB3WTZ

LE GROUPE IDÉAL

PERFORM 3000 C5
2800 W - Essence - Réservoir 4.1 L

Marteau piqueur
Force de frappe : 7,5J - 1100 W

Réf. : GSH 5

LE GROUPE IDÉAL

PERFORM 3000 C5
2800 W - Essence - Réservoir 4.1 L

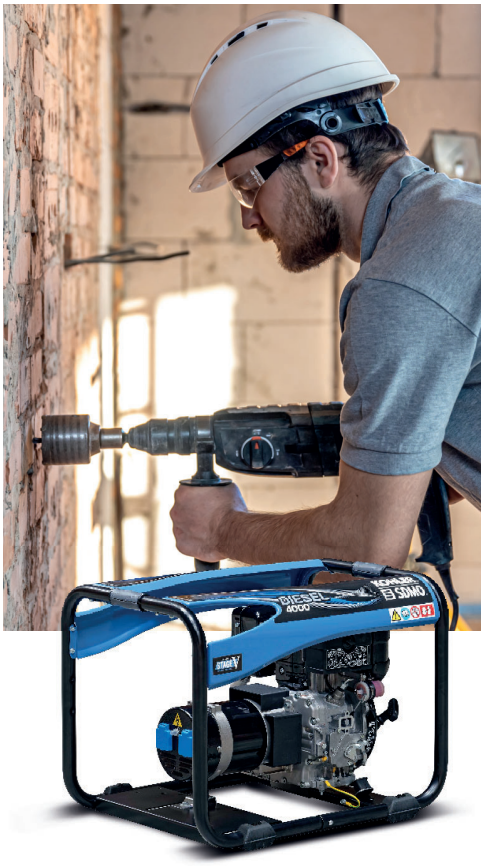

Scie circulaire
Ø 235 mm - 2000 W

Réf. : C9U3WBZ

LE GROUPE IDÉAL

PERFORM 4500 C5
4000 W - Essence - Réservoir 7.3 L

Scie à onglets Ø 305 mm
Démarrage progressif - 2000 W

Réf. : GCM 12 GDL

LE GROUPE IDÉAL

PERFORM 4500 C5
4000 W - Essence - Réservoir 7.3 L

Perfo-burineur 52 mm
Démarrage progressif - 1510 W

Réf. : HR5202C

LE GROUPE IDÉAL

PERFORM 3000 C5
2800 W - Essence - Réservoir 4.1 L

Perforateur Piqueur
Force de frappe 6,5J - 1100 W

Réf. : 353 SV SRC - SDS MAX

LE GROUPE IDÉAL

PERFORM 3000 C5
2800 W - Essence - Réservoir 4.1 L

Soufflerie à air chaud manuelle
1600 W

Réf. : TRIAC AT

LE GROUPE IDÉAL

PERFORM 3000 C5
2800 W - Essence - Réservoir 4.1 L

Meuleuse Ø 230 mm
Démarrage progressif - 2200 W

Réf. : GA9061R
Test identique pour la meuleuse GA9060
Ø 230 mm - 2200 W

LE GROUPE IDÉAL

PERFORM 4500 C5
4000 W - Essence - Réservoir 7.3 L

Disqueuse Ø 230 mm
Disque diamant - 2400 W

Réf. : AGP 230AV

LE GROUPE IDÉAL

PERFORM 4500 C5
4000 W - Essence - Réservoir 7.3 L

Soudeuse automatique
3450 W

Réf. : UNIROOF AT

LE GROUPE IDÉAL

PERFORM 4500 C5
4000 W - Essence - Réservoir 7.3 L

GROUPES ÉLECTROGÈNES

CHANTIER

INTENS

2,7 kW ▼ 5,7 kW

◂ 3H

150 à 300 heures/an

CHANTIER

RÉNOVATION

SECOURS EXCEPTIONNEL

PERFORM

2,8 kW ▼ 6,5 kW

◂3H

400 à 600 heures/an

CHANTIER

RÉNOVATION

SECOURS EXCEPTIONNEL

PERFORM XL

2,8 kW ▼ 6,5 kW

3H▸6H

700 à 900 heures/an

CHANTIER

RÉNOVATION

SECOURS EXCEPTIONNEL

TECHNIC

6,3 kW ▼ 11,5 kW

3H▸6H

700 à 900 heures/an

LOISIR CARAVANING

COMMERCES AMBULANTS

PRESTIGE

2 kW ▼ 3 kW	3H▸6H 400 à 600 heures/an

CHANTIER

DIESEL

3,4 kW ▼ 5,2 kW	3H▸6H 1 000 à 1 500 heures/an

CHANTIER

SECOURS FIXE

SECOURS EXCEPTIONNEL

DIESEL SILENCE

4,9 kW ▼ 16 kW	▸6H 700 à + 2 000 heures/an

SECOURS FIXE

STATIONNAIRES

5,5 kW ▼ 12,8 kW	6H ▸ + de 2 000 heures/an

La robustesse, l'endurance et la simplicité requises en cas d'utilisations répétées et de conditions difficiles.

GAMME INTENS

La gamme INTENS se caractérise par des groupes électrogènes compacts et légers, dotée d'une configuration simple. Endurants et résistants, les groupes électrogènes INTENS sont parfaitement adaptés à tous les travaux du quotidien.

LES AVANTAGES DES GAMMES

- Excellent rapport performance qualité/prix
- Matériel robuste et performant
- Groupe garanti 3 ans
- Moteur professionnel HONDA

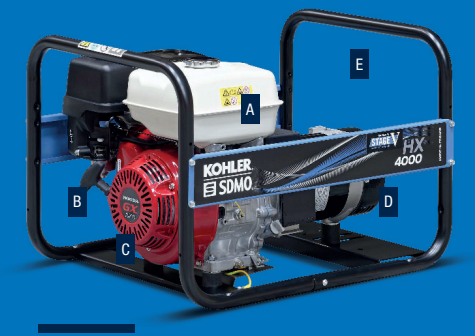

Groupe électrogène monophasé
HXC 4000 C5

- A Petit réservoir d'essence
- B Démarrage manuel
- C Moteur HONDA
- D Prises sur l'alternateur
- E Châssis ouvert

STAGE V 2016/1628 EU conforme / compliant

Application principale
CHANTIER

INTENS | **2,7 kW ▼ 5,7 kW** | **◄ 3H** 150 à 300 heures/an

DES GROUPES ÉLECTROGÈNES DOTÉS D'UN MOTEUR PROFESSIONNEL HONDA

Équipés d'un moteur Honda, reconnu pour ses performances et sa conformité aux exigences des marchés CEE et hors CE, les groupes électrogènes INTENS vous accompagneront sur tous vos chantiers de rénovation.

Groupe électrogène monophasé
HX 3000 C5

Groupe électrogène triphasé
HXC 7500 T C5

Groupe électrogène	kW (Max)	kVA (Max)	Type alternateur	Réservoir (L)	Autonomie (h)	Niveau de puissance acoustique garanti Lwa dB(A)	Niveau de pression acoustique @ 7m dB(A)	MOTEUR Marque	MOTEUR Type	Poids (kg)	Code prises	
MONOPHASÉ												
HX 3000 C5	2,7	-	Standard	3,1	2,4	95	67	HONDA	GX200_C5	41	P1L	Page 47
HX 4000 C5	3,7	-	Standard	5,3	2,5	95	67	HONDA	GX270_C5	56	P1L	
HX 6000 C5	5,6	-	Standard	6,1	2,4	97	69	HONDA	GX390_C5	79	P1H	
HXC 3000 C5	2,7	-	Standard	3,1	2,4	98	69	HONDA	GX200_C5	41	P1L	
HXC 4000 C5	3,7	-	Standard	5,3	2,5	102	72	HONDA	GX270_C5	56	P1L	
HXC 6000 C5	5,6	-	Standard	6,1	2,4	100	72	HONDA	GX390_C5	75	P1H	
TRIPHASÉ												
HX 7500 T C5	-	7,1	Standard	6,1	2,4	97	69	HONDA	GX390_C5	80	P1J	Page 47
HXC 7500 T C5	-	7,1	Standard	6,1	2,4	100	72	HONDA	GX390_C5	76	P1J	

OPTIONS

1. Protection différentielle
2. Kit brouette
3. Generator Smart Care
4. Kit d'entretien

1

2

3

4

CONSEILS D'EXPERT
PAGE 50

La performance et la compétitivité d'un matériel, adapté à un usage fréquent.

GAMME PERFORM

Les groupes électrogènes PERFORM offrent un niveau de performance élevé, une conception robuste et une configuration simple. Parfaitement adaptée aux chantiers de rénovation/ construction, cette gamme est idéale pour les travaux difficiles du quotidien.

LES AVANTAGES DES GAMMES

- Excellent rapport performance qualité/prix
- Démarrage facilité grâce aux positions été/hiver
- Châssis compact avec bandeaux antichoc
- Groupe garanti 3 ans

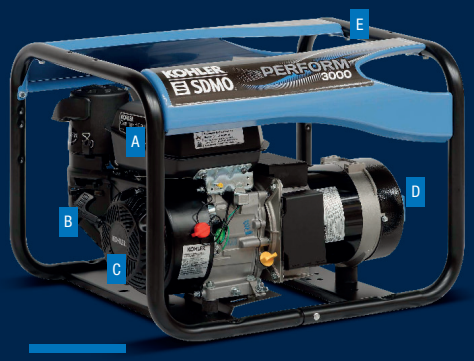

Groupe électrogène monophasé
PERFORM 3000

- A Petit réservoir d'essence
- B Démarrage manuel
- C Moteur KOHLER
- D Prises sur l'alternateur
- E Châssis ouvert

STAGE V
2016/1628 EU
conforme / compliant

Application principale
CHANTIER

Application secondaire
RÉNOVATION / SECOURS EXCEPTIONNEL

PERFORM

2,8 kW ▼ 6,5 kW

◂3H
400 à 600 heures/an

DES GROUPES ÉLECTROGÈNES DOTÉS DE FILTRES CYCLONIQUES QUAD CLEAN

Équipés de filtres cycloniques exclusifs Quad Clean, les moteurs des groupes électrogènes PERFORM sont parfaitement protégés contre le risque d'encrassement dus à l'accumulation des particules polluantes présentes dans l'air.

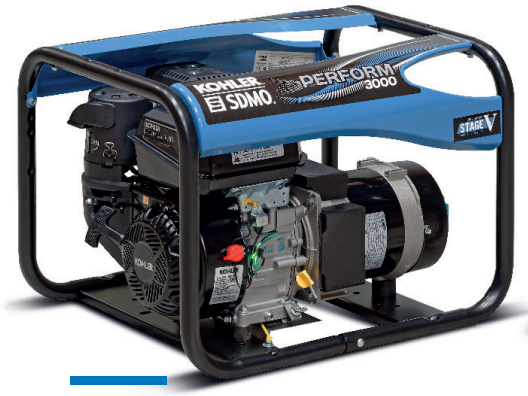

Groupe électrogène monophasé
PERFORM 3000 C5

Groupe électrogène triphasé
PERFORM 7500 T C5

Groupe électrogène	kW (Max)	kVA (Max)	Type alternateur	Réservoir (L)	Autonomie (h)	Niveau de puissance acoustique garanti Lwa dB(A)	Niveau de pression acoustique @ 7m dB(A)	MOTEUR Marque	MOTEUR Type	Poids (kg)	Code prises	
MONOPHASÉ												
PERFORM 3000 C5	2,8	-	Standard	4,1	3,2	96	67	KOHLER	CH270_C5	45	P1L	Page 47
PERFORM 4500 C5	4	-	Surdim.	7,3	4,3	96	68	KOHLER	CH395_C5	62	P1L	
PERFORM 4500 AVR C5	4	-	AVR	7,3	4,3	96	68	KOHLER	CH395_C5	62	P1L	
PERFORM 6500 C5	6,3	-	Surdim.	7,3	2,8	97	69	KOHLER	CH440_C5	86	P1H	
PERFORM 6500 AVR C5	6,3	-	AVR	7,3	2,8	97	69	KOHLER	CH440_C5	86	P1H	
TRIPHASÉ												
PERFORM 5500 T C5	-	5,6	Surdim.	7,3	4,3	96	68	KOHLER	CH395_C5	74	P1J	Page 47
PERFORM 7500 T C5	-	8,1	Surdim.	7,3	2,8	97	69	KOHLER	CH440_C5	94	P1J	

OPTIONS

1. Protection différentielle
2. Kit brouette
3. Generator Smart Care
4. Kit d'entretien

1

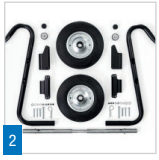
2

3

4

CONSEILS D'EXPERT
PAGE 50

La performance et la compétitivité d'un matériel doté d'un grand réservoir, adapté à un usage fréquent.

GAMME PERFORM XL

Performance à toute épreuve, résistance & grande autonomie sont les maîtres-mots pour cette gamme dédiée à un usage professionnel régulier et intensif, même dans des conditions difficiles.

LES AVANTAGES DES GAMMES

- Excellent rapport performance qualité/prix
- Châssis compact avec bandeaux antichoc
- Démarrage facilité grâce aux positions été/hiver
- Grande autonomie

Groupe électrogène monophasé
PERFORM 4500 XL C5

- A Grand réservoir d'essence
- B Démarrage manuel
- C Moteur KOHLER
- D Prises sur l'alternateur
- E Châssis ouvert

2016/1628 EU STAGE V conforme / compliant

Application principale
CHANTIER

Application secondaire
RÉNOVATION / SECOURS EXCEPTIONNEL

PERFORM XL

2,8 kW ▼ 6,5 kW	3H▸6H 700 à 900 heures/an

DES GROUPES ÉLECTROGÈNES DOTÉS D'UNE AUTONOMIE SUPERIEURE

Parfaitement adaptés aux usages professionnels et intensifs, les groupes électrogènes de la gamme PERFORM XL sont équipés d'un grand réservoir d'essence et disposent d'une autonomie jusqu'à trois fois supérieure vis-à-vis de la gamme PERFORM standard.

Groupe électrogène monophasé
PERFORM 3000 XL C5

Groupe électrogène triphasé
PERFORM 7500 T XL C5

Groupe électrogène	kW (Max)	kVA (Max)	Type alternateur	Réservoir (L)	Autonomie (h)	Niveau de puissance acoustique garanti Lwa dB(A)	Niveau de pression acoustique @ 7m dB(A)	MOTEUR Marque	MOTEUR Type	Poids (kg)	Code prises	
MONOPHASÉ												
PERFORM 3000 XL C5	2,8	-	Surdim.	13	10	95	67	KOHLER	CH270_C5	47	P1L	Page 47
PERFORM 4500 XL AVR C5	4	-	AVR	18	10,6	96	68	KOHLER	CH395_C5	73	P1L	
PERFORM 4500 XL C5	4	-	Surdim.	18	10,6	96	68	KOHLER	CH395_C5	67	P1L	
PERFORM 6500 XL C5	6,3	-	Surdim.	18	6,9	97	69	KOHLER	CH440_C5	87	P1H	
TRIPHASÉ												
PERFORM 5500 T XL C5	-	5,6	Surdim.	18	10,6	96	68	KOHLER	CH395_C5	77	P1J	Page 47
PERFORM 7500 T XL C5	-	8,1	Surdim.	18	6,9	97	69	KOHLER	CH440_C5	95	P1J	

OPTIONS

1. Protection différentielle
2. Kit brouette
3. Generator Smart Care
4. Kit d'entretien

1

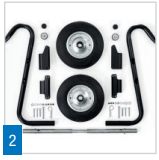
2

3

4

Une autonomie supérieure et une résistance à toute épreuve, pour un usage professionnel quotidien.

GAMME TECHNIC

Conçus pour les professionnels de terrain et destinés aux applications intensives du quotidien, les groupes électrogènes de la gamme TECHNIC allient autonomie, robustesse et fonctionnalité, tout en étant peu encombrants, fiables et efficaces.

LES AVANTAGES DES GAMMES

- Démarrage facilité grâce aux positions été/hiver
- Interface de connexion équipée d'un compteur horaire
- Châssis compact avec bandeaux antichoc
- Ultra résistant et grande autonomie

Groupe électrogène monophasé
TECHNIC 6500 AVR C5

- A Grand réservoir d'essence
- B Generator Smart Care
- C Moteur KOHLER
- D Démarrage électrique
- E Châssis ouvert

KOHLER | EJ SDMO
Generator Smart Care inside

STAGE V 2016/1628 EU conforme / compliant
uniquement les groupes électrogènes C5

EN SAVOIR
PLUS SUR GENERATOR SMART CARE

PAGES 8-9

Application principale
CHANTIER

Application secondaire
SECOURS EXCEPTIONNEL

TECHNIC

6,3 kW ▼ 11,5 kW

◄ 3H
700 à 900 heures/an

DES GROUPES ÉLECTROGÈNES DOTÉS DU CONTRÔLEUR APM 202

Les groupes électrogènes de la gamme TECHNIC sont équipés du contrôleur APM 202, permettant la surveillance de la survitesse, du non-démarrage, de la pression d'huile, de la batterie et la température (groupes électrogènes avec la nomination «A»).

Groupe électrogène monophasé
TECHNIC 6500 E C5

Groupe électrogène monophasé
TECHNIC 10000 A C5

Groupe électrogène	kW (Max)	kVA (Max)	Type alternateur	Réservoir (L)	Autonomie (h)	Niveau de puissance acoustique garanti Lwa dB(A)	Niveau de pression acoustique @ 7m dB(A)	MOTEUR Marque	MOTEUR Type	Poids (kg)	Code prises	
MONOPHASÉ												
TECHNIC 6500 E C5	6,3	-	Surdim.	18	6,9	97	69	KOHLER	CH440E_C5	95	P1ZA	
TECHNIC 6500 E AVR C5	6,3	-	AVR	18	6,9	97	69	KOHLER	CH440E_C5	101	P1ZA	
TECHNIC 6500 A AVR C5	6,3	-	AVR	18	6,9	97	69	KOHLER	CH440E_C5	101	P1ZK	Page 47
TECHNIC 10000 A C5	10,3	-	Surdim.	35	7	97	69	KOHLER	CH680_C5	163	P1ZD	
TECHNIC 10000 A AVR C5	10,3	-	AVR	35	7	97	69	KOHLER	CH680_C5	163	P1ZD	
TRIPHASÉ												
TECHNIC 7500 TE C5	-	8,1	Surdim.	18	6,9	97	69	KOHLER	CH440E_C5	109	P1I	
TECHNIC 7500 TE AVR C5	-	8,1	AVR	18	6,9	97	69	KOHLER	CH440E_C5	109	P1I	
TECHNIC 7500 TA AVR C5	-	8,1	AVR	18	6,9	97	69	KOHLER	CH440E_C5	102	P1ZN	Page 47
TECHNIC 15000TA C5	-	14,4	Surdim.	35	7	97	69	KOHLER	CH680_C5	172	P1ZE	
TECHNIC 15000TA AVR C5	-	14,4	AVR	35	7	97	69	KOHLER	CH680_C5	172	P1ZE	

OPTIONS

1. Protection différentielle
2. Kit brouette
3. Commande a distance
4. Kit d'entretien

1

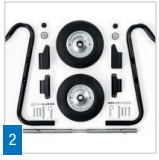
2

3

4

CONSEILS D'EXPERT
PAGE 50

L'efficacité et l'insonorisation d'un équipement haut de gamme, capable de répondre à des besoins réguliers et multiples.

GAMME PRESTIGE

Efficacité silencieuse et polyvalence sont au rendez-vous pour cette gamme parfaitement adaptée aux commerces ambulants et au caravaning. Les groupes électrogènes PRESTIGE se caractérisent par leur compacité et leur légèreté, pour un confort d'utilisation optimal.

LES AVANTAGES DES GAMMES

- Panneaux insonorisants et antichoc
- Kit brouette monté de série pour Inverter PRO 3000 E
- Ergonomique, compact et silencieux

Groupe électrogène monophasé
INVERTER PRO 3000E

A Grand réservoir d'essence
B Capoté
C Plastron prises

2016/1628 EU STAGE V conforme / compliant

Application principale
LOISIRS ET CARAVANING

Application secondaire
COMMERCES AMBULANTS

PRESTIGE

2 kW ▼ 3 kW	3H▸6H 400 à 600 heures/an

FOCUS SUR LA TECHNOLOGIE INVERTER

D'une sécurité absolue pour les appareils électroniques exigeants, elle garantit une haute qualité de courant avec une stabilité de tension et de fréquence de votre groupe à + ou – 1% de la valeur nominale. La technologie Inverter (disponible sur les modèles Inverter PRO 2000 et Inverter PRO 3000 E) permet de réduire les émissions polluantes et le bruit, tout en réduisant la consommation de carburant.

Groupe électrogène monophasé
INVERTER 2000 C5

Groupe électrogène monophasé
PRESTIGE 3000 C5

Groupe électrogène	kW (Max)	kVA (Max)	Type alternateur	Réservoir (L)	Autonomie (h)	Niveau de puissance acoustique garanti Lwa dB(A)	Niveau de pression acoustique @ 7m dB(A)	MOTEUR Marque	MOTEUR Type	Poids (kg)	Code prises	
MONOPHASÉ												
INVERTER PRO 2000 C5	2	-	Inverter	4,2	4,7	89	60	YAMAHA	MZ80_C5	21	P1ZB	
INVERTER PRO 3000 E C5	3	-	Inverter	13	10	88	59	YAMAHA	MZ175_C5	68	P2P	Page 47
PRESTIGE 3000 C5	2,8	-	Standard	12	9,2	94	65	KOHLER	CH270_C5	50	P1L	

CONSEIL D'EXPERT

Le câble de couplage permet de relier 2 groupes électrogènes INVERTER PRO 2000 pour obtenir une puissance totale de 3 kW (Uniquement pour INVERTER PRO 2000).

PAGE 44

OPTIONS

1. Kit brouette
2. Housse de protection
3. Kit d'entretien

1

2

3

Les avantages combinés d'une grande autonomie et d'une excellente longévité, pour toutes les applications professionnelles.

GAMME DIESEL

Résistance et grande autonomie sont des critères essentiels pour cette gamme DIESEL adaptée aux applications professionnelles les plus pointues et dont les performances permettent de répondre à des conditions d'utilisation spécifiques et intensives.

LES AVANTAGES DES GAMMES

- Faible consommation
- Confort de préhension grâce aux poignées ergonomiques
- Grande autonomie

Groupe électrogène monophasé
DIESEL 6000 A XL C5

- A Grand réservoir à gazoil
- B Moteur KOHLER
- C Démarrage électrique sauf Diesel 4000
- D Châssis ouvert

Generator Smart Care inside

STAGE V conforme / compliant — uniquement les groupes électrogènes C5

EN SAVOIR
PLUS SUR GENERATOR SMART CARE

PAGES 8-9

Application principale
CHANTIER

DIESEL | **3,4 kW ▼ 5,2 kW** | **3H▸6H** 1 000 à 1 500 heures/an

DES GROUPES DOTÉS DE LA FONCTION DÉMARRAGE ÉLECTRIQUE ET SÉCURITÉ D'HUILE

Avec cette fonctionnalité, non seulement le moteur démarre et s'arrête avec un simple tour de clé, mais surtout celui-ci ne se lancera pas ou ne s'arrêtera pas pendant son fonctionnement si la pression d'huile ou le niveau d'huile est insuffisant(e).

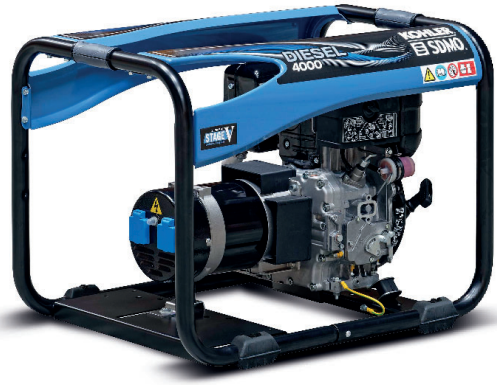

Groupe électrogène monophasé
DIESEL 4000 C5

Groupe électrogène triphasé
DIESEL 6500 TA XL C5

Groupe électrogène	kW (Max)	kVA (Max)	Type alternateur	Réservoir (L)	Autonomie (h)	Niveau de puissance acoustique garanti Lwa dB(A)	Niveau de pression acoustique @ 7m dB(A)	MOTEUR Marque	MOTEUR Type	Poids (kg)	Code prises	
MONOPHASÉ												
DIESEL 4000 C5	3,4	-	Standard	4,3	4,8	108	78	KOHLER	KD350_C5	70	P1L	Page 47
DIESEL 4000 EXPORT *	3,4	-	Standard	4,3	4,8	108	78	KOHLER	KD350	70	P1L	
DIESEL 4000 E XL C5	3,4	-	Standard	16	17,8	108	78	KOHLER	KD350E_C5	84	P1L	
DIESEL 4000 E XL EXPORT *	3,4	-	Standard	16	17,8	108	78	KOHLER	KD350E	84	P1L	
DIESEL 6000 E XL C5	4,9	-	Standard	16	13,3	108	79	KOHLER	KD15-440E_C5	103	P1H	
DIESEL 6000 A XL C5	4,9	-	Standard	16	13,3	108	79	KOHLER	KD15-440E_C5	103	P1ZF	
TRIPHASÉ												
DIESEL 6500 TE XL C5	-	6,5	Standard	16	13,3	108	79	KOHLER	KD15-440E_C5	108	P1J	Page 47
DIESEL 6500 TA XL C5	-	6,5	Standard	16	13,3	108	79	KOHLER	KD15-440E_C5	108	P1ZG	

* Non certifie CE - uniquement hors UE

OPTIONS

1. Protection différentielle
2. Démarrage automatique
3. Kit brouette
4. Kit d'entretien

1

2

3

4

CONSEILS D'EXPERT
PAGE 50

Compacts et silencieux, les groupes électrogènes Diesel Silence offrent une fiabilité à long terme, même dans les conditions de travail les plus extrêmes.

GAMME DIESEL SILENCE

Ultra résistants, ils s'adaptent aux conditions météorologiques les plus défavorables.

LES AVANTAGES DES GAMMES

- Très silencieux
- Panneaux insonorisants et antichoc
- Grande autonomie
- Bac de rétention d'hydrocarbures

Groupe électrogène monophasé
DIESEL 10 LC A SILENCE C5

- A Moteur KOHLER
- B Generator Smart Care
- C Bac de rétention d'hydrocarbures
- D Plastron prises
- E Démarrage électrique
- F Grand réservoir de gasoil
- G Capoté

2016/1628 EU STAGE V conforme / compliant

KOHLER | ED SDMO Generator Smart Care inside

EN SAVOIR
PLUS SUR GENERATOR SMART CARE
PAGES 8-9

Application principale
CHANTIER

Application secondaire
SECOURS EXCEPTIONNEL / SECOURS FIXE

DIESEL SILENCE

4,9 kW ▼ 16 kW

▶6H
700 à 900 heures/an

PARTOUT AVEC VOUS, MÊME DANS LES CONDITIONS LES PLUS EXTRÊMES

Les groupes électrogènes DIESEL LC SILENCE sont équipés d'un moteur refroidi par eau et d'un capot haute technicité en acier européen offrant une grande résistance à la corrosion. Leur conception unique conjugue un niveau sonore faible et un refroidissement sans aucun compromis.

Groupe électrogène triphasé
DIESEL 6500 TA SILENCE C5

Groupe électrogène triphasé
K16C5-ALIZE

Groupe électrogène	kW (Max)	kVA (Max)	Type alternateur	Réservoir (L)	Autonomie (h)	Niveau de puissance acoustique garanti Lwa dB(A)	Niveau de pression acoustique @ 7m dB(A)	MOTEUR Marque	MOTEUR Type	Vitesse RPM	Poids (kg)	Code prises	
MONOPHASÉ													
DIESEL 6000 A SILENCE C5	4,9	-	Standard	27	22,5	92	63	KOHLER	KD15-440E_C5	-	198	P1ZD	Page 47
DIESEL 6000 A SILENCE AVR C5	4,9	-	AVR	27	22,5	92	63	KOHLER	KD15-440E_C5	-	216	P1ZD	
DIESEL 10 LC A SILENCE C5	8,3	-	Surdim.	27	10,4	94	65	KOHLER	KDW702-H_C5	-	310	P1ZL	
DIESEL 10 LC A SILENCE AVR C5	8,3	-	AVR	27	10,4	94	65	KOHLER	KDW702-H_C5	-	310	P1ZL	
TRIPHASÉ													
DIESEL 6500 TA SILENCE C5	-	6,5	Standard	27	22,5	92	63	KOHLER	KD15-440E_C5	-	216	P1ZE	Page 47
DIESEL 6500 TA SILENCE AVR C5	-	6,5	AVR	27	22,5	92	63	KOHLER	KD15-440E_C5	-	216	P1ZE	
DIESEL 15 LC TA SILENCE C5	-	11,9	Surdim.	27	10,4	94	65	KOHLER	KDW702-H_C5	-	315	P1ZM	
DIESEL 15 LC TA SILENCE AVR C5	-	11,9	AVR	27	10,4	94	65	KOHLER	KDW702-H_C5	-	315	P1ZM	
K12C5-ALIZE	-	10,5	-	50	22,7	83	54	KOHLER	KDW1404-EU5	1500	340	P1V	
K16C5-ALIZE	-	15	-	50	14,3	91	61	KOHLER	KDW1603-EU5	1500	410	P1V	
K20C5-ALIZE	-	20	-	50	13,5	88	58	KOHLER	KDI1903M-EU5	1500	490	P1V	

OPTIONS

1. Protection différentielle
2. Démarrage automatique
3. Kit brouette
4. Kit d'entretien

1

2

3

4

CONSEILS D'EXPERT
PAGE 50

Parfaitement adaptée aux utilisations fixes, la gamme STATIONNAIRES dispose d'une technologie haute performance, conçue pour un usage régulier et intensif, fournissant une énergie à la fois puissante et silencieuse.

GAMME STATIONNAIRES

Les groupes électrogènes de la gamme STATIONNAIRE sont conçus pour résister aux conditions les plus difficiles.

Puissants et silencieux, ils peuvent être utilisés comme base de production fixe ou comme soutien au réseau public pendant les failles/ surconsommations d'énergie.

LES AVANTAGES DES GAMMES

- Grande autonomie
- Faible niveau sonore
- Groupe complet garanti 3 ans
- Moteur professionnel KOHLER refroidi par air

Groupe électrogène triphasé
XP K9 ALIZE

A Moteur KOHLER
B Capoté
C Démarrage électrique
D Contrôle commande

Application principale
SECOURS FIXE

STATIONNAIRES

5,5 kW ▼ 12,8 kW

6H ▶ + de 2 000 heures/an

LA SOLUTION DE SÉCURITÉ ET DE CONFORT INCONTOURNABLE

Hôpitaux, univers résidentiels ou encore commerces de proximité, les groupes électrogènes de la gamme STATIONNAIRE vous offriront la sécurité énergétique dont vous avez besoin en toutes circonstances.

Groupe électrogène monophasé
DIESEL 10000 A XL - STAND BY

Groupe électrogène triphasé
XP K9 ALIZE

Groupe électrogène	kW ESP (Max)	kVA ESP (Max)	Réservoir (L)	Autonomie (h)	Niveau de puissance acoustique garanti Lwa dB(A)	Niveau de pression acoustique @ 7m dB(A)	MOTEUR Marque	MOTEUR Type	Vitesse	Poids (kg)	Code prises	
MONOPHASÉ												
DIESEL 10000 A XL - STAND BY	9	-	35	16,7	109	80	KOHLER	KD425-2	3000	162	P1ZD	Page 47
XP-K6M-ALIZE	5,5	-	50	26,3	83	54	KOHLER	KDW1003	1500	390	P1C	
TRIPHASÉ												
DIESEL 15000 TA XL - STAND BY	-	12,5	35	16,7	109	80	KOHLER	KD425-2	3000	169	P1ZE	Page 47
XP-K16H-ALIZE	-	16	50	13,9	95	66	KOHLER	KDW1003-H	3000	480	P1V	
XP-K9-ALIZE	-	8,9	50	26,3	83	54	KOHLER	KDW1003	1500	390	P1F	

OPTIONS

1 Commande à distance
2 Démarrage automatique

1

2

CONSEILS D'EXPERT
PAGE 50

GROUPES DE SOUDAGE

BIEN CHOISIR VOTRE GROUPE DE SOUDAGE : 3 CRITÈRES À PRENDRE EN COMPTE

La fréquence d'utilisation, le type d'électrodes et la puissance sont les 3 critères majeurs que vous devez prendre en compte pour choisir le groupe de soudage le plus adapté à vos besoins.

1

LA FRÉQUENCE D'UTILISATION

Pour souder avec tous types d'électrodes et sur des matériaux très techniques, préférez un groupe de soudage à tension continue comme tous les modèles WELDARC.

Deux gammes spécifiques s'adaptent à votre fréquence d'utilisation :

- La gamme WELDARC INTENS offre une solution « 2 en 1 », groupe électrogène + groupe de soudage, performante et adaptée à une utilisation régulière.
- La gamme WELDARC DIESEL offre une solution « 2 en 1 », groupe électrogène + groupe de soudage, dotée d'une autonomie pouvant atteindre le double des versions essence. Elle convient particulièrement aux usages intensifs.

2

LES TYPES D'ÉLECTRODES QUE VOUS UTILISEZ

Chaque groupe de soudage offre la possibilité d'utiliser différents types d'électrodes qu'il est important de définir avant de choisir son groupe de soudage.

Rutile

Électrode d'emploi courant et d'une grande souplesse d'utilisation.

Cellulosique

Électrode adaptée au soudage descendant.

Basique

Électrode pour l'assemblage technique de haute sécurité. Cette utilisation est préconisée pour les pièces soumises à des contraintes mécaniques importantes. Elle nécessite un courant de soudage continu. Le diamètre maximum de la baguette est également un critère important lors de la sélection de votre groupe de soudage. N'oubliez pas d'en tenir compte.

3

LA PUISSANCE D'APPOINT DONT VOUS AVEZ BESOIN

Tous les groupes de soudage de la gamme WELDARC peuvent fournir du courant grâce aux sorties auxiliaires dont ils sont équipés. Ils peuvent être utilisés en tant que groupe électrogène standard et le choix du modèle, pour cette fonction, répond aux mêmes critères que les autres groupes électrogènes de la gamme Portable Power.

WELDARC INTENS

4 kW ▸ 7 kW

1,6 ▸ 5 ∅
Baguette

WELDARC DIESEL

4 kW ▸ 7 kW

1,6 ▸ 5 ∅
Baguette

La gamme offre une solution 2 en 1,
groupe électrogène + groupe de soudage,
performante et adaptée à une utilisation régulière.

GAMME WELDARC INTENS

Conçus pour une utilisation intensive tout en étant design, pratiques et légers, les groupes de soudage de la gamme WELDARC INTENS vous offrent une facilité et un confort d'utilisation à toute épreuve. De conception robuste, ils offrent une résistance maximale aux chocs pour une qualité de soudure inégalée, même en milieu extrême.

LES AVANTAGES DES GAMMES

- Groupe garanti 3 ans
- Excellent rapport performance/prix
- Faible consommation

Groupe de soudage **WELDARC 200 T C5**

- A Carburation essence
- B Démarrage manuel (sauf Weldarc 300 TE XL C5 dém. élec.)
- C Moteur KOHLER (sauf VX200/4 et VXV 220/7.5 C5 moteur HONDA)
- D Bac de rangement inclus (sauf Weldarc 300 TE XL)

2016/1628 EU STAGE V conforme / compliant

Application principale
CHANTIER

WELDARC INTENS

4 kW ▼ 7 kW

1,6 ▸ 5 ∅ Baguette

DES GROUPES DE SOUDAGE DOTÉS DE LA PUISSANCE DES MOTEURS KOHLER®

Les moteurs KOHLER® qui équipent les groupes de soudage sont reconnus pour leurs performances et leur robustesse largement éprouvées dans les domaines de l'agriculture, de l'industrie et de la marine. Ils offrent l'ergonomie du démarrage électrique et la sécurité, avec la « coupure moteur » en cas de pression d'huile insuffisante.

Groupe de soudage monophasé
WELDARC 200 C5

Groupe de soudage triphasé
WELDARC 220 T C5

Groupe de soudage	kW ESP (Max)	kVA ESP (Max)	SOUDAGE Régime soudage 35% (normal)	SOUDAGE Régime soudage 60% (intensif)	BAGUETTE Diam. Mini (mm)	BAGUETTE Diam. Maxi (mm)	Réservoir (L)	Autonomie (h)	Niveau de puissance acoustique garanti Lwa dB(A)	Niveau de pression acoustique @ 7m dB(A)	MOTEUR Marque	MOTEUR Type	Poids (kg)	Code prises	
MONOPHASÉ															
VX 200/4 C5	4	4	200	170	1.6	4	6,1	2,4	97	69	HONDA	GX390_C5	87	P1L	Page 47
VXC 200/4 C5	4	4	200	170	1.6	4	6,1	2,4	100	72	HONDA	GX390_C5	86	P1L	
VXC 220/7.5 C5	5,7	7,1	200	170	1.6	4	6,1	2,4	100	72	HONDA	GX390_C5	87	P1J	
WELDARC 200 C5	4	4	200	170	1.6	4	7,3	2,8	97	69	KOHLER	CH440_C5	94	P1L	
TRIPHASÉ															
WELDARC 220 T C5	5,7	7,1	200	170	1.6	4	7,3	2,8	97	69	KOHLER	CH440_C5	95	P1J	Page 47
WELDARC 300 TE XL C5	7	8,8	300	250	1.6	5	33	8,7	101	72	KOHLER	CH680_C5	161	P1K	

OPTIONS

1. Protection différentielle
2. Kit de soudage
3. Kit brouette
4. Kit d'entretien

1

2

3

4

CONSEILS D'EXPERT
PAGE 50

La gamme offre une solution 2 en 1, groupe électrogène + groupe de soudage, dotée d'une autonomie pouvant atteindre le double des versions essence. Elle convient particulièrement aux usages intensifs.

GAMME WELDARC DIESEL

Conçus pour les professionnels, les groupes de soudage de la gamme WELDARC DIESEL vous offrent toute l'autonomie nécessaire pour un soudage de longue durée. Puissants, compacts et polyvalents, ils sont parfaitement adaptés pour gérer les divers travaux de soudage en extérieur.

LES AVANTAGES DES GAMMES

- Groupe garanti 3 ans
- Excellent rapport performance/prix
- Faible consommation
- Grande autonomie

Groupe de soudage monophasé
WELDARC 180 DE EXPORT

- A Bac de rangement inclus (sauf WELDARC 300 TDE XL EXPORT)
- B Démarrage électrique
- C Moteur KOHLER
- D Carburation diesel

STAGE V 2016/1628 EU conforme / compliant

Application principale
CHANTIER

WELDARC DIESEL

4 kW ▸ 7 kW

1,6 ▸ 5 ∅ Baguette

LA PUISSANCE INTENSIVE

Idéal pour la réparation de gros matériels, engins agricoles ou de chantiers, sur des zones isolées, le groupe Weldarc 300 TDE offre une qualité de soudure exceptionnelle. Puissant, il permet de travailler longtemps sans surchauffe et de souder des pièces de plus d'1 cm d'épaisseur.

Groupe de soudage monophasé
WELDARC 180 DE EXPORT

Groupe de soudage triphasé
WELDARC 300 TDE XL EXPORT

Groupe de soudage	kW ESP (Max)	kVA ESP (Max)	SOUDAGE Régime soudage 35% (normal)	SOUDAGE Régime soudage 60% (intensif)	BAGUETTE Diam. Mini (mm)	BAGUETTE Diam. Maxi (mm)	Réservoir (L)	Autonomie (h)	Niveau de puissance acoustique garanti Lwa dB(A)	Niveau de pression acoustique @ 7m dB(A)	MOTEUR Marque	MOTEUR Type	Poids (kg)	Code prises	
MONOPHASÉ															
WELDARC 180 DE EXPORT *	4	4	180	145	1.6	4	5	4,2	108	79	KOHLER	KD440E	100	P1L	Page 47
TRIPHASÉ															
WELDARC 300 TDE XL EXPORT *	7	8,8	300	250	1.6	5	35	20,6	109	80	KOHLER	KD425-2	175	P1K	Page 47

* Non certifie CE - uniquement hors UE

OPTIONS

1. Protection différentielle
2. Kit de soudage
3. Kit brouette
4. Kit d'entretien

1

2

3

4

CONSEILS D'EXPERT
PAGE 50

MOTOPOMPE

BIEN CHOISIR VOTRE MOTOPOMPE
3 CRITÈRES À PRENDRE EN COMPTE

La nature du liquide, la hauteur d'élévation et la puissance sont les trois éléments indispensables à prendre en compte pour sélectionner la motopompe la plus adaptée à vos besoins.

1

ÉVALUER LA NATURE DE L'EAU OU DU LIQUIDE QUE VOUS DEVEZ TRAITER

Parce que tous les liquides à pomper n'ont pas les mêmes caractéristiques, les motopompes KOHLER répondent à des applications multiples selon :

LA QUALITÉ DE L'EAU :

Eaux claires et peu chargées ou eaux chargées

La gamme AQUALINE INTENS propose 2 versions en fonction de l'eau à pomper :

- La version ST, recommandée pour les eaux claires, comme les activités de type pisciculture, transvasements de piscines, etc.
- La version TR, spécialement conçue pour les eaux peu chargées, notamment pour assurer le pompage de tranchées boueuses, de fouilles, de vasières, etc.

Eaux très chargées et Haute Pression

Les motopompes AQUALINE SPECIALIST déclinent leur technicité selon 3 types d'utilisation :

- La HP 2.26 H effectue un nettoyage efficace des sols, terrasses, engins agricoles ou de chantiers. Elle s'avère aussi extrêmement précieuse comme premier secours en cas d'incendie.
- Les modèles XT 3.78 H, TRASH 3 ET TRASH 4, sont conçus pour les eaux très chargées, notamment les usages extrêmes et intensifs et acceptent des particules solides de 20 à 30 mm.

2

CALCULEZ LA HAUTEUR D'ÉLÉVATION REQUISE

L'élévation est plus ou moins importante selon la configuration de l'installation ou l'application (épuisement, aspersion, irrigation, vidange, lavage).

Son calcul est réalisé à partir de :

La hauteur d'aspiration

C'est la hauteur entre le niveau de l'eau pompée et l'axe de la pompe. Pour des raisons physiques, elle ne peut pas dépasser 8 mètres.

La hauteur de refoulement

C'est la hauteur entre l'axe de la pompe et le point le plus haut du réseau.

La perte de charge

Il s'agit de la résistance rencontrée par l'eau dans les tuyaux. Elle se calcule en fonction de la longueur, du diamètre, de la qualité des tuyaux, de leur forme et du nombre d'accessoires (on prendra 20 % pour les cas généraux).

3

DÉTERMINER LES DÉBITS POUR SÉLECTIONNER LA PUISSANCE NÉCESSAIRE

Le débit et la hauteur de refoulement constituent les principaux critères de choix de votre motopompe. Il est important de faire le calcul de puissance nécessaire en prenant en compte :

- **Le débit** (se détermine en reportant la hauteur d'élévation en mètre sur la courbe de référence de la motopompe, s'exprime en l/min).
- **La hauteur d'élévation** (on la divise par 10 pour obtenir une pression en bar). **Si cette pression est insuffisante, il faudra sélectionner un modèle plus puissant.**

AQUALINE INTENS

6,6 m³/h ▼ 54 m³/h

POMPAGE
Eaux claires ou peu chargées
Chargées

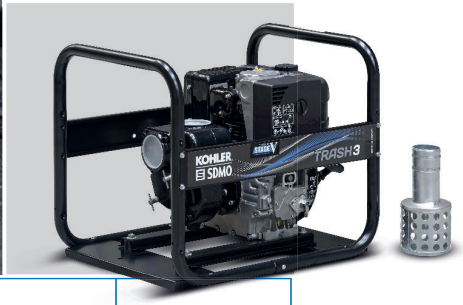

AQUALINE SPECIALIST

26,4 m³/h ▼ 96 m³/h

POMPAGE
Eaux très chargées
Haute-pression

Une conception à l'épreuve des eaux peu chargées.

GAMME AQUALINE INTENS

Ergonomiques, robustes et disposant d'une grande autonomie, les motopompes AQUALINE INTENS sont particulièrement adaptées pour le traitement des eaux claires (pisciculture, transvasements de piscines) et des eaux peu chargées, notamment pour assurer le pompage de tranchées boueuses, de fouilles ou de vasières.

LES AVANTAGES DES GAMMES

- Corps de pompe résistant
- Amorçage automatique
- Accès aisé à la turbine
- Lot d'accessoires offert

Motopompe **ST 2.36 C5**

A Carburation essence (sauf Clear 1.7)
B Moteur HONDA (sauf Clear 1.7)

STAGE V 2016/1628 EU conforme / compliant

Application principale

POMPAGE EAUX CLAIRES OU PEU CHARGÉES

Application secondaire

POMPAGE EAUX CHARGÉES

AQUALINE INTENS

6,6 m³/h ▼ **54 m³/h**

POMPAGE Eaux claires ou peu chargées — Chargées

LA TECHNOLOGIE HONDA® ASSOCIÉE À LA SIMPLICITÉ D'ENTRETIEN

Idéales pour le traitement ponctuel des eaux claires à peu chargées, les motopompes ST 2.36 H et ST 3.60 H sont équipées de moteurs professionnels HONDA® hautes performances, aptes à satisfaire également un usage plus soutenu.

Groupe motopompe
TR 2.36 C5

Groupe motopompe
TR 3.60 C5

Motopompe	Diam. Aspiration (mm)	Type de liquide	Débit max (m3/h)	Hauteur d'élévation (m)	Granulométrie (mm)	Réservoir (L)	Autonomie (h)	Niveau de puissance acoustique garanti Lwa dB(A)	Niveau de pression acoustique @ 7m dB(A)	MOTEUR Marque	MOTEUR Type	Poids (kg)
CLEAR 1.7 C5	25	Pompage d'eaux claires ou peu chargées	6,6	32	8	0,6	0,8	0,8	110	–	KC26_C5	6
ST 2.36 C5	50	Pompage d'eaux claires ou peu chargées	36	29	8	2	2	2	103	HONDA	GX120_C5	23
ST 3.60 C5	76	Pompage d'eaux claires ou peu chargées	54	26	8	3,1	3,4	3,4	105	HONDA	GX160_C5	29
TR 2.36 C5	50	Pompage d'eaux chargées	36	29	8	2	2	2	103	HONDA	GX120_C5	23
TR 3.60 C5	76	Pompage d'eaux chargées	54	26	8	3,1	3,4	3,4	105	HONDA	GX160_C5	29

ACCESSOIRES FOURNIS

1 Crépine
2 Colliers
3 Raccords à visser

1

2

3

OPTIONS

4 Kit tuyaux
5 Raccords rapides
6 Housse de protection

4

5

6

La performance en conditions extrêmes.

GAMME AQUALINE SPÉCIALIST

Ultra performantes et conçues pour un usage professionnel intensif, les motopompes de la gamme AQUALINE SPECIALIST sauront être efficaces même dans des conditions non favorables. Particulièrement adaptées au traitement des eaux très chargées, elles s'avèrent aussi très précieuses comme premier secours en cas d'incendie.

LES AVANTAGES DES GAMMES

- Corps de pompe résistant
- Amorçage automatique
- Accès aisé à la turbine
- Lot d'accessoires offert

Motopompe **TRASH 3 C5**

A Carburation diesel (sauf HP 2.26 et XT 3.78)
B Moteur KOHLER (sauf HP 2.26 et XT 3.78)

2016/1628 EU STAGE V conforme / compliant — uniquement les groupes électrogènes C5

Application principale
POMPAGE HAUTE-PRESSION

Application secondaire
POMPAGE EAUX TRÈS CHARGÉES

AQUALINE SPECIALIST

26,4 m³/h
96 m³/h

POMPAGE
Eaux très chargées
Haute-pression

UNE TECHNICITÉ ET UNE DURABILITÉ ACCRUES

Grâce à un kit lance proposé en option (cf. p. 45), la motopompe haute pression HP 2.26 H devient l'outil indispensable pour lutter contre les incendies.

Motopompe
HP 2.26 C5

Motopompe
XT 3.78 C5

Motopompe	Diam. Aspiration (mm)	Type de liquide	Débit max (m3/h)	Hauteur d'élévation (m)	Granulométrie (mm)	Réservoir (L)	Autonomie (h)	Niveau de puissance acoustique garanti Lwa dB(A)	Niveau de pression acoustique @ 7m dB(A)	MOTEUR Marque	MOTEUR Type	Poids (kg)
HP 2.26 C5	50	Utilisation en haute-pression	26,4	57	8	3,1	3,4	108	77	HONDA	GX160_C5	30
XT 3.78 C5	76	Pompage d'eaux très chargées	80,4	27	27	5,3	2,7	110	80	HONDA	GX240_C5	58
TRASH 3 C5	76	Pompage d'eaux très chargées	65	25	20	4,3	3,1	110	81	KOHLER	KD350_C5	67
TRASH 3 EXPORT *	76	Pompage d'eaux très chargées	65	25	20	4,3	3,1	110	81	KOHLER	KD350	67
TRASH 4 C5	100	Pompage d'eaux très chargées	96	17	20	4,3	3,1	110	81	KOHLER	KD350_C5	90
TRASH 4 EXPORT *	100	Pompage d'eaux très chargées	96	17	20	4,3	3,1	110	81	KOHLER	KD350	90

* Non certifie CE - uniquement hors UE

ACCESSOIRES FOURNIS

1 Crépine
2 Colliers
3 Raccords à visser

1

2

3

OPTIONS

1 Kit tuyaux
2 Raccords rapides
3 Kit brouette
4 Housse de protection

1

2

3

4

CONSEILS D'EXPERT
PAGE 50

ACCESSOIRES

UNE LARGE GAMME D'ACCESSOIRES POUR BOOSTER **LES PERFORMANCES DE VOS MATÉRIELS**

Parce que nous avons à cœur de faciliter le travail des professionnels, KOHLER a développé toute une gamme d'accessoires pour l'entretien, la manutention et la mise en service de vos groupes électrogènes, groupes de soudage et motopompes.

Du boitier connecté Generator Smart Care, au câble de couplage en passant par le kit lance, tous nos accessoires sont conçus pour préserver et maximiser la performance et la durée de vos matériels.

Generator Smart Care

KOHLER | SDMO

UNE APPLICATION
POUR SIMPLIFIER L'ENTRETIEN DES GROUPES ÉLECTROGÈNES À DÉCOUVRIR PAGES 6-7

1

1 GENERATOR SMART CARE
Rèf. GSC

Le Generator Smart Care est un boitier Bluetooth qui s'adapte sur tous nos groupes électrogènes portables.

UNE TECHNOLOGIE ÉQUIPÉE D'UNE APPLICATION INNOVANTE

Le Generator Smart Care est une solution digitale qui permet d'accéder à :
- L'inventaire des groupes électrogènes
- L'échéance des entretiens
- L'aide à la maintenance
- La carte des revendeurs partenaires

EN SAVOIR PLUS :

2 PIQUET DE TERRE
Rèf. RPQ

Pour liaison de la masse de votre groupe à la terre. Piquet galvanisé de 1 m de long, livré avec câble de 2 m en 10 mm² de section.

2

3 PROTECTION DIFFÉRENTIELLE
Rèf. RKD1

Kit de 2 adaptateurs différentiels amovibles pour prises domestiques. Schéma de liaison de terre avec neutre isolé.

4 PROTECTION DIFFÉRENTIELLE
Rèf. R01

Coffret incluant interrupteur différentiel 30 mA et compteur horaire pour groupes monophasés jusque 4 kW inclus.

5 PROTECTION DIFFÉRENTIELLE
Rèf. R02

Coffret incluant interrupteur différentiel 30 mA et compteur horaire pour groupes monophasés supérieurs à 4 kW.

6 PROTECTION DIFFÉRENTIELLE
Rèf. R02B

Coffret incluant interrupteur différentiel 30 mA pour groupes monophasés.

7 PROTECTION DIFFÉRENTIELLE
Rèf. R03

Coffret incluant interrupteur différentiel 30 mA et compteur horaire pour groupes triphasés.

8 PROTECTION DIFFÉRENTIELLE
Rèf. R03B

Coffret incluant interrupteur différentiel 30 mA pour groupes triphasés.

3

4

5

6 7 8

9 KIT FICHES MÂLES
Rèf. RPM
Kit prises mâles pour tous modèles : 2 prises 16A / 230V, 1 prise CEEI 7 : 16A / 230V, 1 prise 32A / 230V, 1 prise 16A / 400V.

9

10 TÉLÉCOMMANDE SANS FIL
Rèf. RSTART2
Télécommande sans fil permettant d'allumer ou d'éteindre le groupe électrogène jusqu'à une distance de 50 mètres (le groupe doit être équipé du contrôle commande APM202).

10

11 COFFRET DE COMMANDE À DISTANCE
Rèf. CA308 : Commande à distance en boitier séparé avec bouton marche/arrêt, voyant marche et défaut groupe - livré sans câble.

11

12 ADAPTATEUR POUR PRISE INDUSTRIELLE
Rèf. RAP
L'adaptateur pour prise industrielle permet le branchement d'appareil 230V sur la prise industrielle.

12

13 CÂBLE DE COUPLAGE
Rèf. RCC
Câble de couplage permettant de relier 2 groupes électrogènes INVERTER PRO 2000 pour obtenir une puissance totale de 3 kW. Uniquement pour INVERTER PRO 2000.

13

14 INVERSEUR DE SOURCE MANUEL
Rèf. R05M
L'inverseur de source manuel permet de brancher un groupe électrogène à une habitation et de gérer manuellement la source du courant sur manque et retour secteur. En cas de coupure du réseau, il suffit de démarrer manuellement le groupe électrogène pour que celui-ci alimente l'ensemble des installations électriques de l'habitation et de basculer le bouton du boitier sur la position Source Auxiliaire, ampérage 63A résistif.

14

15 MISE EN SERVICE
Rèf. RMS
Mise en service : Vérification de la conformité de l'installation, Contrôle des niveaux, Mise en route, Essais à vide et en charge, Instruction du client sur la maintenance et l'entretien du groupe.

15

INVERSEUR DE SOURCE AUTOMATIQUE
En cas de coupure du réseau électrique, le coffret automatique envoie un ordre de démarrage au groupe électrogène. Dès que le groupe débite, le coffret bascule la source du courant grâce à son inverseur de source. De même, lorsque le coffret détecte à nouveau la tension du réseau électrique, il rebascule sur cette source première et envoie un ordre d'arrêt au groupe. L'option protection différentielle est nécessaire pour les pays de la CEE.

16 INVERSEUR DE SOURCE AUTOMATIQUE
Rèf. VERSO M
Démarrage automatique sur manque secteur (inclus préchauffage moteur, chargeur batterie, inverseur normal/ secours).

16

17 INVERSEUR DE SOURCE AUTOMATIQUE
Rèf. VERSO T
Démarrage automatique sur manque secteur (inclus préchauffage moteur, chargeur batterie, inverseur normal/ secours).

17

18 INVERSEUR DE SOURCE AUTOMATIQUE
Rèf. VERSO 50
Inverseur de source automatique sur manque secteur.

18

19 HOUSSE DE PROTECTION
Rèf. RHO / RH1 / RH2
Housse de protection pour groupes électrogènes, groupes de soudage et motopompes.

19

20 ARCEAU DE LEVAGE
Rèf. RLIFT / RLIFT1 / RLIFT2
Arceau de levage central.

20

21 KIT BROUETTE
Rèf. R06
Kit brouette destiné aux groupes Honda de 3 kW avec un brancard et roues increvables (Diam. 187 mm).

21

22 KIT BROUETTE
Rèf. RKB1HD
Kit brouette destiné aux groupes Kohler <= 6 kW avec deux brancards et roues increvables (Diam. 300 mm).

22

23 KIT BROUETTE
Rèf. RKB2
Kit brouette destiné aux groupes Kohler> 6 kW et Honda > 4 kW avec quatre poignées et roues increvables (Diam. 300 mm).

23

24 KIT BROUETTE
Rèf. RKB3
Kit brouette avec une poignée et deux roues increvables (Diam. 300 mm)
pour groupes électrogènes Diesel 6000 E SILENCE et Diesel 6500 TE SILENCE.

24

25 KIT BROUETTE
Rèf. RKB6
Kit brouette avec une poignée et deux roues increvables (Diam. 290 mm)
pour groupes électrogènes Diesel 10 LC A SILENCE et Diesel 15 LC TA SILENCE.

25

26 REMORQUE
Rèf. R08D
Remorque routière à timon articulé freiné (PTAC <1300 Kg avec immatriculation).
Poids net : 290 Kg.
Encombrement total :
3,28 x 1,52 x 1,76 m.

26

27 KIT LANCE
Rèf. R09
Kit incendie pour motopompes HP 2,26 H comprenant
2 raccords pompiers,
25 m de tuyau de refoulement,
5m de tuyau d'aspiration
et une lance incendie
(avec fonction jet, spray, arrêt).

27

28 KIT TUYAUX
Rèf. R16
Kit tuyaux pour motopompes 1" comprenant 5 m d'aspiration + 10 m de refoulement.

29 KIT TUYAUX
Rèf. R11
Kit tuyaux pour motopompes 2" comprenant 5 m d'aspiration + 25 m de refoulement.

30 KIT TUYAUX
Rèf. R12
Kit tuyaux pour motopompes 3" comprenant 5 m d'aspiration + 25 m de refoulement.

31 KIT TUYAUX
Rèf. R21
Kit tuyaux pour motopompes 4" comprenant 3 m d'aspiration + 25 m de refoulement.

28 29 30 31

32 RACCORDS RAPIDES
Rèf. R13
Kit de couplage rapide pour motopompes 2 pouces.

33 RACCORDS RAPIDES
Rèf. R14
Kit de couplage rapide pour motopompes 3 pouces.

32 33

34 KIT DE SOUDAGE
Rèf. R10
Kit de soudage comprenant 2x5m de câble, 1 pince de masse, 1 porte électrode, 1 marteau, 1 brosse et 1 écran.

34

35 BAC DE RANGEMENT
RBAC
Bac de rangement amovible.

35

ACCESSOIRES
ENTRETIEN

36 BIDON D'HUILE
Rèf. RBH0-5
Carton de 24 bidons d'huile de 0,5L(SAE 15W40).

37 BIDON D'HUILE
Rèf. RBH1
Carton de 20 bidons d'huile de 1L (SAE 15W40).

38 KIT ENTRETIEN
Rèf. RKS1
Kit entretien pour moteur Kohler CH270 comprenant huile, bougie et filtre à air.

38

39 KIT ENTRETIEN
Rèf. RKS2
Kit entretien pour moteur Kohler CH395 et CH440 comprenant huile, bougie et filtre à air.

39

40 KIT ENTRETIEN
Rèf. RKS5
Kit entretien pour moteur Kohler CH680 comprenant huile, bougie, filtre à air et filtre à huile.

40

41 KIT ENTRETIEN
Rèf. RYS2
Kit entretien pour moteur YAMAHA MZ80 comprenant 0.5 L huile, bougie et filtre à air.

41

42 KIT ENTRETIEN
Rèf. RYS3
Kit entretien pour moteur YAMAHA MZ175 comprenant 2 x 0.5 L huile, bougie et filtre à air.

42

43 KIT ENTRETIEN
Rèf. RKDS1
Kit entretien pour moteur Kohler KD350/440 open comprenant filtre à huile, filtre à carburant et filtre à air.

43

44 KIT ENTRETIEN
Rèf. RKDS2
Kit entretien pour moteur Kohler KD15-440 capoté comprenant filtre à huile, préfiltre à carburant et filtre à carburant, et filtre à air.

44

45 KIT ENTRETIEN
Rèf. RKDS3
Kit entretien pour moteur Kohler KD425-2 comprenant filtre à huile, filtre à carburant et filtre à air.

45

46 KIT ENTRETIEN
Rèf. RKDS4
Kit entretien pour moteur Kohler KD15-440 XL C5 comprenant filtre à huile, préfiltre à carburant et filtre à carburant, et filtre à air.

46

47 KIT ENTRETIEN
Rèf. RKDS5
Kit entretien pour moteur Kohler KD15-440 silence C5 comprenant filtre à huile, filtre à carburant et filtre à air.

47

48 KIT ENTRETIEN
Rèf. RKDS6
Kit entretien pour moteur Kohler KDW702 silence C5 comprenant filtre à huile, filtre à carburant et filtre à air.

48

49 KIT ENTRETIEN
Rèf. R18
Kit entretien pour moteur Honda GX200 (hors motopompes) comprenant huile, bougie et filtre à air.

49

50 KIT ENTRETIEN
Rèf. R19
Kit entretien pour moteur Honda GX390 comprenant huile, bougie et filtre à air.

50

51 KIT ENTRETIEN
Rèf. R30
Kit entretien pour groupe PRESTIGE 3000 comprenant huile, bougie et filtre à air.

52 KIT ENTRETIEN
Rèf. R33
Kit entretien pour moteur Honda GX270 comprenant huile, bougie et filtre à air.

51

PLASTRONS PRISES

Tous les groupes électrogènes et nos groupes de soudage de la gamme Portable sont dotés d'un plastron prises spécialement adapté aux prises du pays.

Découvrez ci-dessous leurs caractéristiques techniques :

CODE PRISES	DESCRIPTION
P1C	1 prise 230V 10/16A - disjoncteur + 1 prise 230V 16A - disjoncteur + 1 prise 230V 32A - disjoncteur + Protection différentielle 30 mA+ APM303
P1F	1 prise 230V 10/16A - disjoncteur + 1 prise 230V 16A - disjoncteur + 1 prise 400V 16A - disjoncteur + protection différentielle + APM303
P1H	1 prise 230V 10/16A - disjoncteur + 1 prise 230V 32A - disjoncteur
P1I	1 prise 230V 10/16A - disjoncteur + 1 prise 400V 16A - disjoncteur + compteur horaire
P1J	1 prise 230V 10/16A - disjoncteur + 1 prise 400V 16A - disjoncteur
P1K	1 prise 230V 16A - disjoncteur + 1 prise 400V 16A CEE - disjoncteur + compteur horaire + protection différentielle
P1L	2 prises 230V 10/16A - disjoncteur
P1V	1 prise 230V 10/16A - disjoncteur + 1 prise 230V 16A - disjoncteur + 1 prise 400V 32A - disjoncteur + protection différentielle 30 mA + APM303
P1ZA	1 prise 230V 10/16A - disjoncteur + 1 prise 230V 32A - disjoncteur + compteur horaire
P1ZB	1 prise 230V 10/16A - disjoncteur + 1 prise 12V 8A - disjoncteur + voyant
P1ZD	1 prise 230V 10/16A - disjoncteur + 1 prise 230V 16A - disjoncteur + 1 prise 230V 32A - disjoncteur + compteur horaire + voyant + APM202
P1ZE	1 prise 230V 10/16A - disjoncteur + 1 prise 230V 16A - disjoncteur + 1 prise 400V 16A - disjoncteur + compteur horaire + voyant + APM202
P1ZF	1 prise 230V 10/16A - disjoncteur + 1 prise 230V 32A - disjoncteur + voyant + APM202
P1ZG	1 prise 230V 10/16A - disjoncteur + 1 prise 400V 16A - disjoncteur + voyant + APM202
P1ZK	1 prise 230V 10/16A - disjoncteur + 1 prise 230V 32A - disjoncteur + voyant + compteur horaire + APM202
P1ZL	2 prises 230V 10/16A - disjoncteur + 1 prise 230V 16A - disjoncteur + 1 prise 230V 32A - disjoncteur + bouton d'arrêt d'urgence + compteur horaire + voyant + APM202
P1ZM	1 prise 230V 10/16A - disjoncteur + 3 prises 230V 16A - disjoncteur + 1 prise 400V 16A - disjoncteur + bouton d'arrêt d'urgence + compteur horaire + voyant + APM202
P1ZN	1 prise 230V 10/16A - disjoncteur + 1 prise 400V 16A - disjoncteur + compteur horaire + voyant + APM202
P2P	2 prises 230V 16A - disjoncteur + 1 prise 12V 12A - disjoncteur + voyant

Plastron prise
DIESEL 10 LC A SILENCE C5

Plastron prise
DIESEL 6500 TA SILENCE C5

Plastron prise
TECHNIC 6500 A AVR C5

Plastron prise
TECHNIC 15000 TA C5

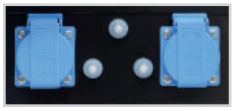

Plastron prise
PERFORM 4500 C5

Plastron prise
INVERTER PRO 2000 C5

RÉCAPITULATIFS

GROUPES ELECTROGENES MOBILES

INTENS I PERFORM I PERFORM XL I TECHNIC I PRESTIGE I DIESEL I DIESEL SILENCE

								Moteur		Dimension (cm)					OPTIONS (Montées usine)			ACCESSOIRES – Mise en service							Manutention			Entretien
																				Inverseur de sources									
Groupe électrogène	kW (Max)	kVA (Max)	Type alternateur	Réservoir (L)	Autonomie (h)	Niveau de puissance acoustique garanti Lwa dB(A)	Niveau de pression acoustique @ 7m dB(A)	Marque	Type	Longueur	Largeur	Hauteur	Poids (kg)	Code prises	Protection différentielle	Bac de rétention	Remorque	Protection différentielle amovible	Generator Smart Care	Automatique	Manuel	Commande à distance	Housse de protection	Mise en service	Kit Brouette	Arceau de levage	Bac de rangement	Kit entretien
Gamme INTENS																													
MONOPHASÉ																													
HX 3000 C5	2,7	-	Standard	3,1	2,4	95	67	HONDA	GX200_C5	59	46	43	41	P1L	R01	-	-	RKD1	GSC	-	R05M	-	RH0	-	R06	-	-	R18
HX 4000 C5	3,7	-	Standard	5,3	2,5	95	67	HONDA	GX270_C5	71,5	57	49	56	P1L	R01	-	-	RKD1	GSC	-	R05M	-	RH1	-	RKB2	-	-	R33
HX 6000 C5	5,6	-	Standard	6,1	2,4	97	69	HONDA	GX390_C5	77	57	59	79	P1H	R02	-	-	-	GSC	-	R05M	-	RH1	-	RKB2	-	-	R19
HXC 3000 C5	2,7	-	Standard	3,1	2,4	98	69	HONDA	GX200_C5	59	46	43	41	P1L	R01	-	-	RKD1	GSC	-	R05M	-	RH0	-	R06	-	-	-
HXC 4000 C5	3,7	-	Standard	5,3	2,5	102	72	HONDA	GX270_C5	71,5	57	49	56	P1L	R01	-	-	RKD1	GSC	-	R05M	-	RH1	-	RKB2	-	-	-
HXC 6000 C5	5,6	-	Standard	6,1	2,4	100	72	HONDA	GX390_C5	71,5	57	59	75	P1H	R02	-	-	-	GSC	-	R05M	-	RH1	-	RKB2	-	-	-
TRIPHASÉ																													
HX 7500 T C5	-	7,1	Standard	6,1	2,4	97	69	HONDA	GX390_C5	77	57	59	80	P1J	R03	-	-	-	GSC	-	-	-	RH1	-	RKB2	-	-	R19
HXC 7500 T C5	-	7,1	Standard	6,1	2,4	100	72	HONDA	GX390_C5	71,5	57	59	76	P1J	R03	-	-	-	GSC	-	-	-	RH1	-	RKB2	-	-	-
Gamme PERFORM																													
MONOPHASÉ																													
PERFORM 3000 C5	2,8	-	Standard	4,1	3,2	96	67	KOHLER	CH270_C5	65	51	46	45	P1L	R01	RRB1	-	RKD1	GSC	-	R05M	-	RH0	-	RKB1HD	RLIFT1	RBAC	RKS1
PERFORM 4500 C5	4	-	Surdim.	7,3	4,3	96	68	KOHLER	CH395_C5	71	55,5	49	62	P1L	R01	RRB2	-	RKD1	GSC	-	R05M	-	RH1	-	RKB1HD	RLIFT	-	RKS2
PERFORM 4500 AVR C5	4	-	AVR	7,3	4,3	96	68	KOHLER	CH395_C5	71	55,5	49	62	P1L	R01	RRB2	-	RKD1	GSC	-	R05M	-	RH1	-	RKB1HD	RLIFT	-	RKS2
PERFORM 6500 C5	6,3	-	Surdim.	7,3	2,8	97	69	KOHLER	CH440_C5	81	55,5	59	86	P1H	R02	RRB3	-	-	GSC	-	R05M	-	RH1	-	RKB1HD	RLIFT2	RBAC	RKS2
PERFORM 6500 AVR C5	6,3	-	AVR	7,3	2,8	97	69	KOHLER	CH440_C5	81	55,5	59	86	P1H	R02	RRB3	-	-	GSC	-	R05M	-	RH1	-	RKB1HD	RLIFT2	RBAC	RKS2
TRIPHASÉ																													
PERFORM 5500 T C5	-	5,6	Surdim.	7,3	4,3	96	68	KOHLER	CH395_C5	71	55,5	49	74	P1J	R03	RRB4	-	-	GSC	-	-	-	RH1	-	RKB1HD	RLIFT	-	RKS2
PERFORM 7500 T C5	-	8,1	Surdim.	7,3	2,8	97	69	KOHLER	CH440_C5	81	55,5	59	94	P1J	R03	RRB5	-	-	GSC	-	-	-	RH1	-	RKB1HD	RLIFT2	RBAC	RKS2
Gamme PERFORM XL																													
MONOPHASÉ																													
PERFORM 3000 XL C5	2,8	-	Surdim.	13	10	95	67	KOHLER	CH270_C5	65	51	46	47	P1L	R01	-	-	RKD1	GSC	-	R05M	-	RH0	-	RKB1HD	RLIFT1	-	RKS1
PERFORM 4500 XL C5	4	-	Surdim.	18	10,6	96	68	KOHLER	CH395_C5	81	55,5	59	67	P1L	R01	-	-	RKD1	GSC	-	R05M	-	RH1	-	RKB1HD	RLIFT2	-	RKS2
PERFORM 4500 XL AVR C5	4	-	AVR	18	10,6	96	68	KOHLER	CH395_C5	81	55,5	59	73	P1L	R01	-	-	RKD1	GSC	-	R05M	-	RH1	-	RKB1HD	RLIFT2	-	RKS2
PERFORM 6500 XL C5	6,3	-	Surdim.	18	6,9	97	69	KOHLER	CH440_C5	81	55,5	59	87	P1H	R02	-	-	-	GSC	-	R05M	-	RH1	-	RKB1HD	RLIFT2	-	RKS2
TRIPHASÉ																													
PERFORM 5500 T XL C5	-	5,6	Surdim.	18	10,6	96	68	KOHLER	CH395_C5	81	55,5	59	77	P1J	R03	-	-	-	GSC	-	-	-	RH1	-	RKB1HD	RLIFT2	-	RKS2
PERFORM 7500 T XL C5	-	8,1	Surdim.	18	6,9	97	69	KOHLER	CH440_C5	81	55,5	59	95	P1J	R03	-	-	-	GSC	-	-	-	RH1	-	RKB1HD	RLIFT2	-	RKS2
Gamme TECHNIC																													
MONOPHASÉ																													
TECHNIC 6500 E C5	6,3	-	Surdim.	18	6,9	97	69	KOHLER	CH440E_C5	81	55,5	59	95	P1ZA	R02B	-	-	-	•	-	R05M	-	RH1	-	RKB1HD	RLIFT2	-	RKS2
TECHNIC 6500 E AVR C5	6,3	-	AVR	18	6,9	97	69	KOHLER	CH440E_C5	81	55,5	59	101	P1ZA	R02B	-	-	-	•	-	R05M	-	RH1	-	RKB1HD	RLIFT2	-	RKS2
TECHNIC 6500 A AVR C5	6,3	-	AVR	18	6,9	97	69	KOHLER	CH440E_C5	81	55,5	59	101	P1ZK	R02B	-	-	-	•	-	R05M	RSTART2	RH1	-	RKB1HD	RLIFT2	-	RKS2
TECHNIC 10000 A C5	10,3	-	Surdim.	35	7	97	69	KOHLER	CH680_C5	89,5	57	77	163	P1ZD	R02B	-	-	-	•	-	R05M	RSTART2	RH2	-	RKB2	-	-	RKS5
TECHNIC 10000 A AVR C5	10,3	-	AVR	35	7	97	69	KOHLER	CH680_C5	89,5	57	77	163	P1ZD	R02B	-	-	-	•	-	R05M	RSTART2	RH2	-	RKB2	-	-	RKS5
TRIPHASÉ																													
TECHNIC 7500 TE C5	-	8,1	Surdim.	18	6,9	97	69	KOHLER	CH440E_C5	81	55,5	59	109	P1I	R03B	-	-	-	•	-	-	-	RH1	-	RKB1HD	RLIFT2	-	RKS2
TECHNIC 7500 TE AVR C5	-	8,1	AVR	18	6,9	97	69	KOHLER	CH440E_C5	81	55,5	59	109	P1I	R03B	-	-	-	•	-	-	-	RH1	-	RKB1HD	RLIFT2	-	RKS2
TECHNIC 7500 TA AVR C5	-	8,1	AVR	18	6,9	97	69	KOHLER	CH440E_C5	81	55,5	59	102	P1ZN	-	-	-	-	•	-	-	RSTART2	RH1	-	RKB1HD	RLIFT2	-	RKS2
TECHNIC 15000TA C5	-	14,4	Surdim.	35	7	97	69	KOHLER	CH680_C5	89,5	57	77	172	P1ZE	R03B	-	-	-	•	-	-	RSTART2	RH2	-	RKB2	-	-	RKS5
TECHNIC 15000TA AVR C5	-	14,4	AVR	35	7	97	69	KOHLER	CH680_C5	89,5	57	77	172	P1ZE	R03B	-	-	-	•	-	-	RSTART2	RH2	-	RKB2	-	-	RKS5
Gamme PRESTIGE																													
MONOPHASÉ																													
INVERTER PRO 2000 C5	2	-	Inverter	4,2	4,7	89	60	YAMAHA	MZ80_C5	49	28	44,5	21	P1ZB	-	-	-	RKD1	-	-	R05M	-	-	-	-	-	-	RYS2
INVERTER PRO 3000 E C5	3	-	Inverter	13	10	88	59	YAMAHA	MZ175_C5	68	44,5	55,5	68	-	-	-	-	-	-	-	R05M	-	-	-	•	-	-	RYS3
PRESTIGE 3000 C5	2,8	-	Standard	12	9,2	94	65	KOHLER	CH270_C5	57	45	46	50	P1L	-	-	-	RKD1	-	-	R05M	-	RH0	-	R06	-	-	R30
Gamme DIESEL																													
MONOPHASÉ																													
DIESEL 4000 C5	3,4	-	Standard	4,3	4,8	108	78	KOHLER	KD350_C5	81	55,5	59	70	P1L	R01	-	-	RKD1	•	-	R05M	-	RH1	-	RKB1HD	-	RBAC	RKDS1
DIESEL 4000 E XL C5	3,4	-	Standard	16	17,8	108	78	KOHLER	KD350E_C5	81	55,5	59	84	P1L	R01	-	-	RKD1	•	-	R05M	-	RH1	-	RKB1HD	-	RBAC	RKDS1
DIESEL 4000 E XL EXPORT *	3,4	-	Standard	16	17,8	108	78	KOHLER	KD350E	81	55,5	59	84	P1L	R01	-	-	RKD1	•	-	R05M	-	RH1	-	RKB1HD	-	RBAC	RKDS1
DIESEL 4000 EXPORT *	3,4	-	Standard	4,3	4,8	108	78	KOHLER	KD350	81	55,5	59	70	P1L	R01	-	-	RKD1	•	-	R05M	-	RH1	-	RKB1HD	-	RBAC	RKDS1
DIESEL 6000 A XL C5	4,9	-	Standard	16	13,3	108	79	KOHLER	KD15-440E_C5	81	55,5	59	103	P1ZF	R02	-	-	-	•	VERSO 50	R05M	RSTART2	-	RMS	RKB1HD	-	RBAC	RKDS4
DIESEL 6000 E XL C5	4,9	-	Standard	16	13,3	108	79	KOHLER	KD15-440E_C5	81	55,5	59	103	P1H	R02	-	-	-	•	-	R05M	-	RH1	-	RKB1HD	-	RBAC	RKDS4
TRIPHASÉ																													
DIESEL 6500 TA XL C5	-	6,5	Standard	16	13,3	108	79	KOHLER	KD15-440E_C5	81	55,5	59	108	P1ZG	R03	-	-	-	•	VERSO 50	-	RSTART2	-	RMS	RKB1HD	-	RBAC	RKDS4
DIESEL 6500 TE XL C5	-	6,5	Standard	16	13,3	108	79	KOHLER	KD15-440E_C5	81	55,5	59	108	P1J	R03	-	-	-	•	-	-	-	RH1	-	RKB1HD	-	RBAC	RKDS4
Gamme DIESEL SILENCE																													
MONOPHASÉ																													
DIESEL 6000 A SILENCE C5	4,9	-	Standard	27	22,5	92	63	KOHLER	KD15-440E_C5	99	61,5	96	198	P1ZD	R02B	-	-	-	•	VERSO 50	R05M	RSTART2	-	RMS	RKB3	-	-	RKDS5
DIESEL 6000 A SILENCE AVR C5	4,9	-	AVR	27	22,5	92	63	KOHLER	KD15-440E_C5	99	61,5	96	216	P1ZD	R02B	-	-	-	•	VERSO 50	R05M	RSTART2	-	RMS	RKB3	-	-	RKDS5
DIESEL 10 LC A SILENCE C5	8,3	-	Surdim.	27	10,4	94	65	KOHLER	KDW702-H_C5	121,1	79	105,6	310	P1ZL	R02B	-	-	-	•	VERSO 50	R05M	RSTART2	-	RMS	RKB6	-	-	RKDS6
DIESEL 10 LC A SILENCE AVR C5	8,3	-	AVR	27	10,4	94	65	KOHLER	KDW702-H_C5	121,1	79	105,6	310	P1ZL	R02B	-	-	-	•	VERSO 50	R05M	RSTART2	-	RMS	RKB6	-	-	RKDS6
TRIPHASÉ																													
DIESEL 6500 TA SILENCE C5	-	6,5	Standard	27	22,5	92	63	KOHLER	KD15-440E_C5	99	61,5	96	216	P1ZE	R03B	-	-	-	•	VERSO 50	-	RSTART2	-	RMS	RKB3	-	-	RKDS5
DIESEL 6500 TA SILENCE AVR C5	-	6,5	AVR	27	22,5	92	63	KOHLER	KD15-440E_C5	99	61,5	96	216	P1ZE	R03B	-	-	-	•	VERSO 50	-	RSTART2	-	RMS	RKB3	-	-	RKDS5
DIESEL 15 LC TA SILENCE C5	-	11,9	Surdim.	27	10,4	94	65	KOHLER	KDW702-H_C5	121,1	79	105,6	315	P1ZM	R03B	-	-	-	•	VERSO 50	-	RSTART2	-	RMS	RKB6	-	-	RKDS6
DIESEL 15 LC TA SILENCE AVR C5	-	11,9	AVR	27	10,4	94	65	KOHLER	KDW702-H_C5	121,1	79	105,6	315	P1ZM	R03B	-	-	-	•	VERSO 50	-	RSTART2	-	RMS	RKB6	-	-	RKDS6
K12C5-ALIZE	-	10,5	-	50	22,7	83	54	KOHLER	KDW1404-EU5	175	77,5	123	340	P1V	STD	-	R08D	-	-	VERSO T	-	CA308	-	RMS	-	-	-	-
K16C5-ALIZE	-	15	-	50	14,3	91	61	KOHLER	KDW1603-EU5	175	77,5	123	410	P1V	STD	-	R08D	-	-	VERSO T	-	CA308	-	RMS	-	-	-	-
K20C5-ALIZE	-	20	-	50	13,5	88	58	KOHLER	KDI1903M-EU5	175	77,5	123	490	P1V	STD	-	R08D	-	-	VERSO T	-	CA308	-	RMS	-	-	-	-

• DE SERIE
* Non certifie CE - uniquement hors UE

GROUPES ÉLECTROGÈNES STATIONNAIRES

							Moteur					OPTIONS (Montées usine)	ACCESSOIRES – Mise en service					Entretien
														Inverseur de sources				
Groupe électrogène	kW ESP (Max)	kVA ESP (Max)	Réservoir (L)	Autonomie (h)	Niveau de puissance acoustique garanti Lwa dB(A)	Niveau de pression acoustique @ 7m dB(A)	Marque	Type	Vitesse (TR/min)	Poids (kg)	Code prises	Protection différentielle	Generator Smart Care	Automatique	Manuel	Commande à distance	Housse de protection	Mise en service	Kit entretien
MONOPHASÉ																			
DIESEL 10000 A XL - STAND BY	9	-	35	16,7	109	80	KOHLER	KD425-2	3000	162	P1ZD	R02B	•	VERSO 50	R05M	RSTART2	RH2	RMS	RKDS3
XP-K6M-ALIZE	5,5	-	50	26,3	83	54	KOHLER	KDW1003	1500	390	P1C	•	-	VERSO M	R05M	CA308	-	RMS	-
TRIPHASÉ																			
DIESEL 15000 TA XL - STAND BY	-	12,5	35	16,7	109	80	KOHLER	KD425-2	3000	169	P1ZE	R03B	•	VERSO 50	-	RSTART2	RH2	RMS	RKDS3
XP-K16H-ALIZE	-	16	50	13,9	95	66	KOHLER	KDW1003-H	3000	480	P1V	•	-	VERSO T	-	CA308	-	RMS	-
XP-K9-ALIZE	-	8,9	50	26,3	83	54	KOHLER	KDW1003	1500	390	P1F	•	-	VERSO T	-	CA308	-	RMS	-

• DE SERIE

GROUPES DE SOUDAGE
WELDARC INTENS | WELDARC DIESEL

			Soudage		Baguette						Moteur				OPTIONS (Montées usine)	ACCESSOIRES – Mise en service			Manutention			Entretien
Groupe de soudage	kW ESP (Max)	kVA ESP (Max)	Régime soudage 35% (normal)	Régime soudage 60% (intensif)	Diam. Mini (mm)	Diam. Maxi (mm)	Réservoir (L)	Autonomie (h)	Niveau de puissance acoustique garanti Lwa dB(A)	Niveau de pression acoustique @ 7m dB(A)	Marque	Type	Poids (kg)	Code prises	Protection différentielle	Protection différentielle amovible	Generator Smart Care	Housse de protection	Kit Brouette	Bac de rangement	Kit de soudage	Kit entretien
Gamme WELDARC INTENS																						
MONOPHASÉ																						
VX 200/4 C5	4	4	200	170	1.6	4	6,1	2,4	97	69	HONDA	GX390_C5	87	P1L	R01	RKD1	GSC	RH2	RKB2	•	R10	-
VXC 200/4 C5	4	4	200	170	1.6	4	6,1	2,4	100	72	HONDA	GX390_C5	86	P1L	R01	RKD1	GSC	RH2	RKB2	•	R10	-
VXC 220/7.5 C5	5,7	7,1	200	170	1.6	4	6,1	2,4	100	72	HONDA	GX390_C5	87	P1J	-	-	GSC	RH2	RKB2	•	R10	RKS2
WELDARC 200 C5	4	4	200	170	1.6	4	7,3	2,8	97	69	KOHLER	CH440_C5	94	P1L	R01	RKD1	GSC	RH1	RKB1HD	•	R10	RKDS3
TRIPHASÉ																						
WELDARC 220 T C5	5,7	-	200	170	1.6	4	7,3	2,8	97	69	KOHLER	CH440_C5	95	P1J	-	-	GSC	RH1	RKB1HD	•	R10	RKS5
WELDARC 300 TE XL C5	7	-	300	250	1.6	5	33	8,7	101	72	KOHLER	CH680_C5	161	P1K	•	-	-	RH2	RKB2	-	-	R19
Gamme WELDARC DIESEL																						
MONOPHASÉ																						
WELDARC 180 DE EXPORT *	4	4	180	145	1.6	4	5	4,2	108	79	KOHLER	KD440E	100	P1L	R01	RKD1	GSC	RH1	RKB1HD	•	R10	RKDS1
TRIPHASÉ																						
WELDARC 300 TDE XL EXPORT *	7		300	250	1.6	5	35	20,6	109	80	KOHLER	KD425-2	175	P1K	•	-	-	RH2	RKB2	-	-	RKDS1

• DE SERIE
* Non certifie CE - uniquement hors UE

MOTOPOMPES
AQUALINE INTENS | AQUALINE SPECIALIST

										Moteur			Mise en service	Manutention			
Motopompe	Diam. Aspiration (mm)	Type de liquide	Débit max (m3/h)	Hauteur d'élévation (m)	Granulométrie (mm)	Réservoir (L)	Autonomie (h)	Niveau de puissance acoustique garanti Lwa dB(A)	Niveau de pression acoustique @ 7m dB(A)	Marque	Type	Poids (kg)	Housse de protection	Kit Brouette	Kit tuyaux	Kit lance	Raccords rapides
Gamme AQUALINE INTENS																	
CLEAR 1.7 C5	25	Pompage d'eaux claires ou peu chargées	6,6	32	8	0,6	0,8	110	82		KC26_C5	6	-	-	R16	-	-
ST 2.36 C5	50	Pompage d'eaux claires ou peu chargées	36	29	8	2	2	103	72	HONDA	GX120_C5	23	RHO	-	R11	-	R13
ST 3.60 C5	76	Pompage d'eaux claires ou peu chargées	54	26	8	3,1	3,4	105	75	HONDA	GX160_C5	29	RHO	-	R12	-	R14
TR 2.36 C5	50	Pompage d'eaux chargées	36	29	8	2	2	103	72	HONDA	GX120_C5	23	RHO	-	R11	-	R13
TR 3.60 C5	76	Pompage d'eaux chargées	54	26	8	3,1	3,4	105	76	HONDA	GX160_C5	29	RHO	-	R12	-	R14
Gamme AQUALINE SPECIALIST																	
HP 2.26 C5	50	Utilisation en haute-pression	26,4	57	8	3,1	3,4	108	77	HONDA	GX160_C5	30	RHO	-	-	R09	
XT 3.78 C5	76	Pompage d'eaux très chargées	80,4	27	27	5,3	2,7	110	80	HONDA	GX240_C5	58	RHO	-	R12	-	R14
TRASH 3 C5	76	Pompage d'eaux très chargées	65	25	20	4,3	3,1	110	81	KOHLER	KD350_C5	67	RH1	RKB2	R12	-	STD
TRASH 3 EXPORT *	76	Pompage d'eaux très chargées	65	25	20	4,3	3,1	110	81	KOHLER	KD350	67	RH1	RKB2	R12	-	STD
TRASH 4 C5	100	Pompage d'eaux très chargées	96	17	20	4,3	3,1	110	81	KOHLER	KD350_C5	90	RH1	RKB2	R21	-	STD
TRASH 4 EXPORT *	100	Pompage d'eaux très chargées	96	17	20	4,3	3,1	110	81	KOHLER	KD350	90	RH1	RKB2	R21	-	STD

* Non certifie CE - uniquement hors UE

CONSEILS D'EXPERTS

PERFORM 4500 C5 ÉQUIPÉ DU KIT BROUETTE

GROUPES ÉLECTROGÈNES
PERFORM

KIT BROUETTE POUR UN TRANSPORT SIMPLIFIÉ

Stéphane.V
Charpentier depuis 19 ans

« J'ai été séduit par la facilité d'installation du kit brouette. Grace à ses deux grandes roues le transport de mon groupe électrogène est bien plus simple, pratique et rapide. Un accessoire indispensable sur mes chantiers, je ne m'en passe plus. »

“ 3ème fabricant mondial de groupes électrogènes, le groupe KOHLER vous propose une diversité de groupes électrogènes, groupes de soudage, motopompes et accessoires pour des applications variées et multiples : chantiers, secours, commerces ambulants ... ”

PAGE 45

DIESEL 15 LC TA SILENCE C5 ÉQUIPÉ DE DÉMARRAGE AUTOMATIQUE

GROUPES ÉLECTROGÈNES
DIESEL SILENCE

DÉMARRAGE AUTOMATIQUE

Florence. P
Pharmacienne

« Il y a quelques mois, nous avons subi une coupure de courant en pleine matinée. Cette dernière a duré quelques heures. Heureusement, grâce à la prise de relais en automatique de l'alimentation électrique par le groupe électrogène nous n'avons déploré aucune perte de produits au sein de la pharmacie, un soulagement pour nous et nos clients. »

PAGE 44

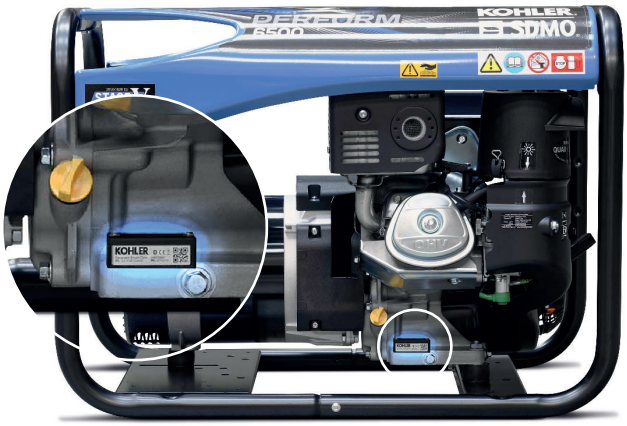

PERFORM 6500 C5 ÉQUIPÉ DU GENERATOR SMART CARE

GROUPES ÉLECTROGÈNES
PERFOM | PERFORM XL

GENERATOR SMART CARE

Eliott.B
Gérant EPC à Brest,
responsable d'une flotte de 8 groupes électrogènes

« Nous avons récemment fait l'acquisition de plusieurs Generators Smart Care pour l'entretien de nos groupes électrogènes et nous en sommes plus que satisfaits. L'installation du boitier est vraiment simple et l'application très intuitive et didactique. Nous pouvons désormais visualiser l'ensemble de nos groupes afin de savoir quels entretiens sont à prévoir et sous quelles échéances les faire. L'application nous informe également sur comment effectuer les opérations de maintenance et nous indique la carte des revendeurs si besoin. Le generator smart care a rendu la maintenance de nos groupes bien plus simple. »

PAGE 08-09

VOTRE REVENDEUR KOHLER

FSC
www.fsc.org
MIXTE
Papier issu de sources responsables
FSC® C006327

KOHLER®

PORTABLE.KOHLER-SDMO.COM

© 2021 KOHLER CO.